INFORMATIONS SUR LE PRODUIT

PURETECH

PVR250x50-@20

EAN 4031582321326



L'image peut différer du produit d'origine

ROUE

Matériau du corps	Polypropylène
Bandage	Caoutchouc semi-élastique, noir
Roulement	Roulements rouleaux
Pare-fils	Sans protège-filet
Diamètre	250 mm
Largeur du Bandage	50 mm
Diamètre du trou de l'Axe	20 mm
Longueur de moyeu	58 mm
Dureté du Bandage (A)	85 Shore A

PERFORMANCE

Performance du rouleau	● ● ● ○ ○
Bruit de mouvement	● ● ● ○ ○
Attrition	● ● ○ ○ ○
Résistance à la corrosion	● ● ● ○ ○

ATTRIBUTS DE BASE

Nom du produit	Puretech
Type	Roue
Standard	EN12532 - Équipement de transport
Capacité de charge à 4 km/h	205 kg
Conducteur électrique	Non
Inoxydable	Non
Statique Capacité de charge	410 kg
Plage de température (minimale)	-20 °C
Plage de température (maximale)	60 °C
Poids global	2.87 kg

© Copyright 2026 TENTE International GmbH

PURETECH

PVR250x50-@20

EAN 4031582321326

BETTER MOBILITY. BETTER LIFE.

Dessins du produit

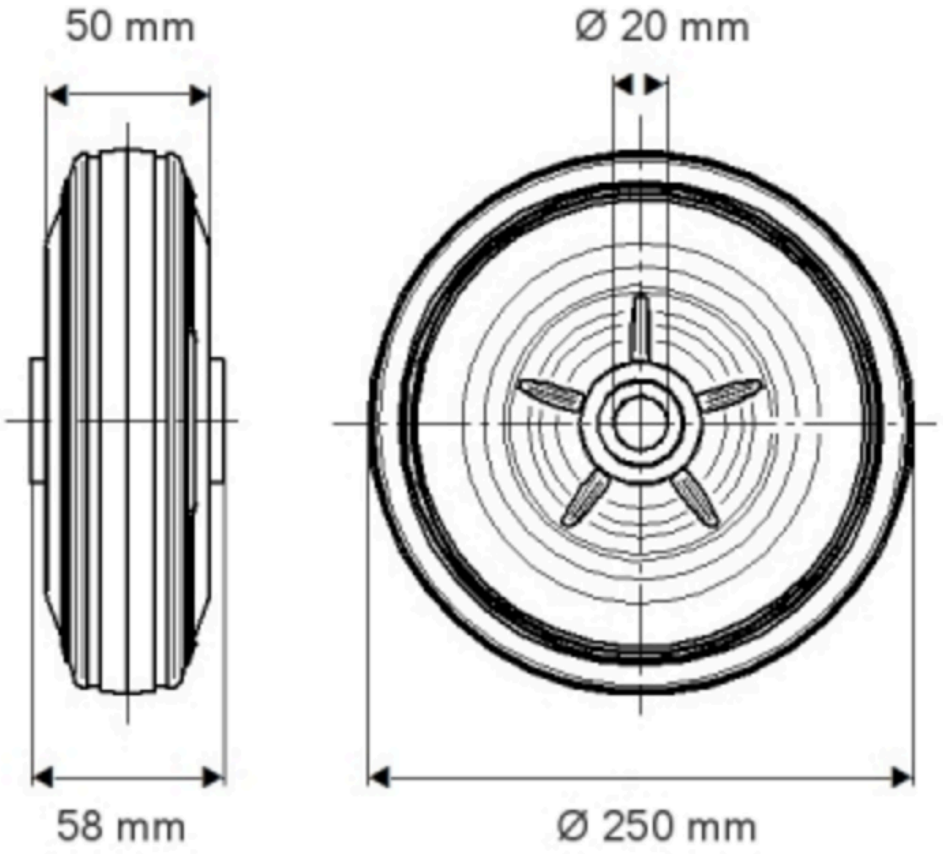

© Copyright 2026 TENTE International GmbH