INFORMAÇÕES DO PRODUTO

# ZETA

## 4681IEP160P63

EAN 4031582307948



A imagem pode diferir do produto original

### DESEMPENHO

| | |
|---|---|
| Desempenho do rolamento | ●●●●○ |
| Ruído de movimento | ●●●●● |
| Desgaste | ●●●○○ |
| Resistência à corrosão | ●●●○○ |

### ATRIBUTOS PRINCIPAIS

| | |
|---|---|
| Nome do produto | Zeta |
| Tipo | Rodízio giratório com travão direcional |
| Padrão | EN12532 - Equipamentos de Transporte |
| Capacidade de carga a 4 km/h | 350 kg |
| Capacidade de carga a 6 km/h | 280 kg |
| Elétrico condutivo | Não |
| Aço inoxidável | Não |
| Capacidade de carga estática | 700 kg |
| Intervalo de temperatura (mínimo) | -20 °C |
| Intervalo de temperatura (Máximo) | 85 °C |
| Altura total | 200 mm |
| Largura geral | 96 mm |
| Peso geral | 3,35 kg |

### SUPORTE

| | |
|---|---|
| Material da caixa | Folha de aço, muito pesada |
| Em Forma de Garfo | Amplo, Reforçado |
| Rolamento giratório | Duas filas de esferas, reforçado ou aço inoxidável |
| Cor | Passivada a azul |
| Offset | 55 mm |
| Interferência giratória | 230 mm |
| Diâmetro do dome | 96 mm |

### RODA

| | |
|---|---|
| Tread hardness | macio |
| Material do centro da roda | Alumínio |
| Material do piso da roda | Pneu elástico, preto, vulcanizado |
| Rolamento | Rolamento de esferas de precisão |
| Eixo | Aparafusado com porca |
| Cor da Roda | Preto (semelhante a RAL9005) |
| Anti-fios | Sem anti-fios |
| Diâmetro | 160 mm |
| Largura do Piso | 50 mm |
| Largura do corpo | 50 mm |
| Dureza do Piso (A) | 67 Shore A |

### ENCAIXE

| | |
|---|---|
| Tipo de fixação | Placa de fixação retangular |
| Comprimento da placa | 137 mm |
| Largura da placa | 105 mm |
| Comprimento do furo da placa (mínimo) | 75 mm |
| Comprimento do furo da placa (Máximo) | 80 mm |
| Largura do furo da placa (Mínimo) | 75 mm |
| Largura do furo da placa (Máximo) | 105 mm |
| Diâmetro do furo da placa | 11 mm |

© Copyright 2026 TENTE International GmbH

# ZETA

4681IEP160P63

EAN 4031582307948

Número de encomenda 00829111

**Desenhos do produto**

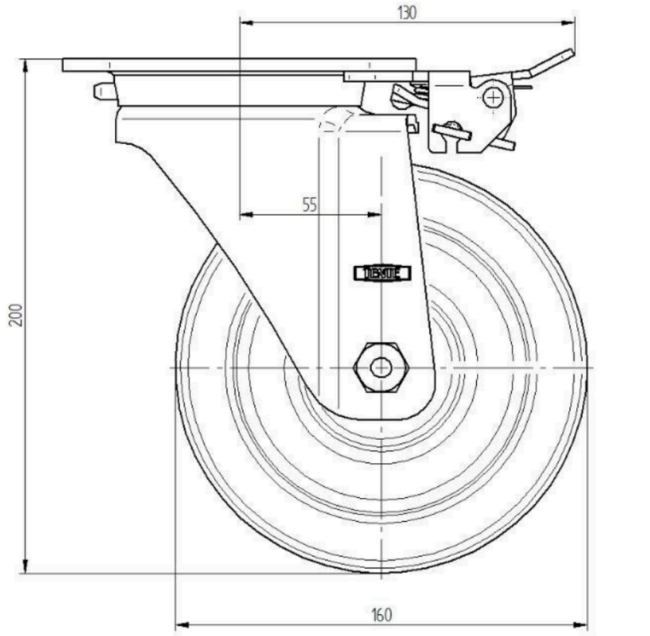


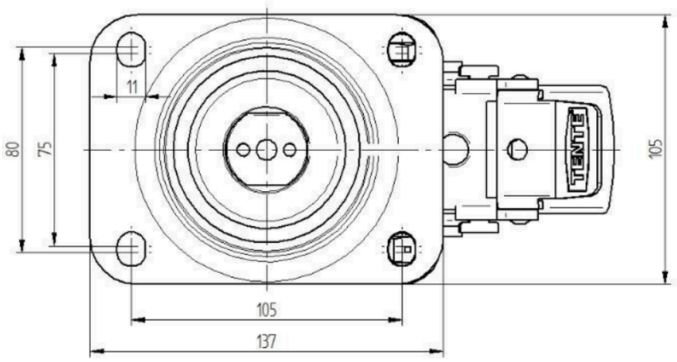


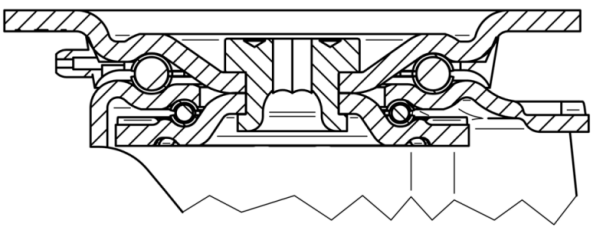

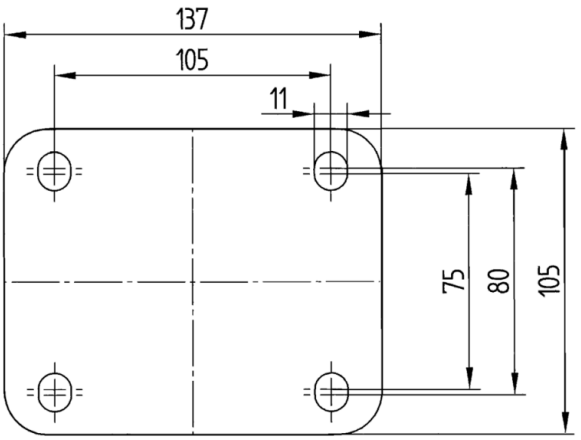


© Copyright 2026 TENTE International GmbH