INFORMACIJE O PROIZVODU

AGILA

2478DYK075P60-67X60

EAN 4031582344523



Slika se može razlikovati od originalnog proizvoda

PERFORMANSE

Performanse kotrljanja	●●●○○
Buka u pokretu	●●●●○
Ishrana	●●●○○
otpornost na rdju	●●●○○

OSNOVNI ATRIBUTI

Naziv proizvoda	Agila
Tip	Fiksni Tocak
Standard	EN12530 - Kastori uređaja
Nosivost na 3 km/h	55 kg
Električni provod	yes
nerdjajuci	no
Statički Nosivost	110 kg
Temperaturni opseg (Minimalno)	-20 °C
Opseg temperature (maksimalni)	60 °C
Sveukupna visina	100 mm
Ukupna širina	43 mm
Ukupna težina	0.29 kg

KUCISTE

Materijal kućišta	Čelični list, srednji
oblik viljuska	siroko
Boja	plavo cinkovano
Prečnik kupole	43 mm

TOCAK

Materijal za telo	Čelik lista
materijal omotaca	Cvrsta guma, crna, električna provodljiva
Nošenje	konusi lezaj
Boja Tocak	plavo cinkovano
stitnici omotaca	Sa threadguard
Prečnik	75 mm
Širina omotac	25 mm
Širina tela	25 mm
Teškoća gazećeg omotac (A)	80 Šešelj A

PRILAGOĐAVANJE

Tip uklapanja	Pravougaona ploča
Dužina ploče	67 mm
Širina ploče	60 mm
Dužina otvora ploče (Minimalno)	40 mm
Dužina otvora ploče (maksimalna)	48 mm
Širina otvora ploče (Minimalno)	40 mm
Širina otvora ploče (maksimalna)	48 mm
Prečnik otvora ploče	6.3 mm

© Copyright 2026 TENTE International GmbH

AGILA

2478DYK075P60-67X60

EAN 4031582344523

Broj porudžbine 00028590

Crteži proizvoda

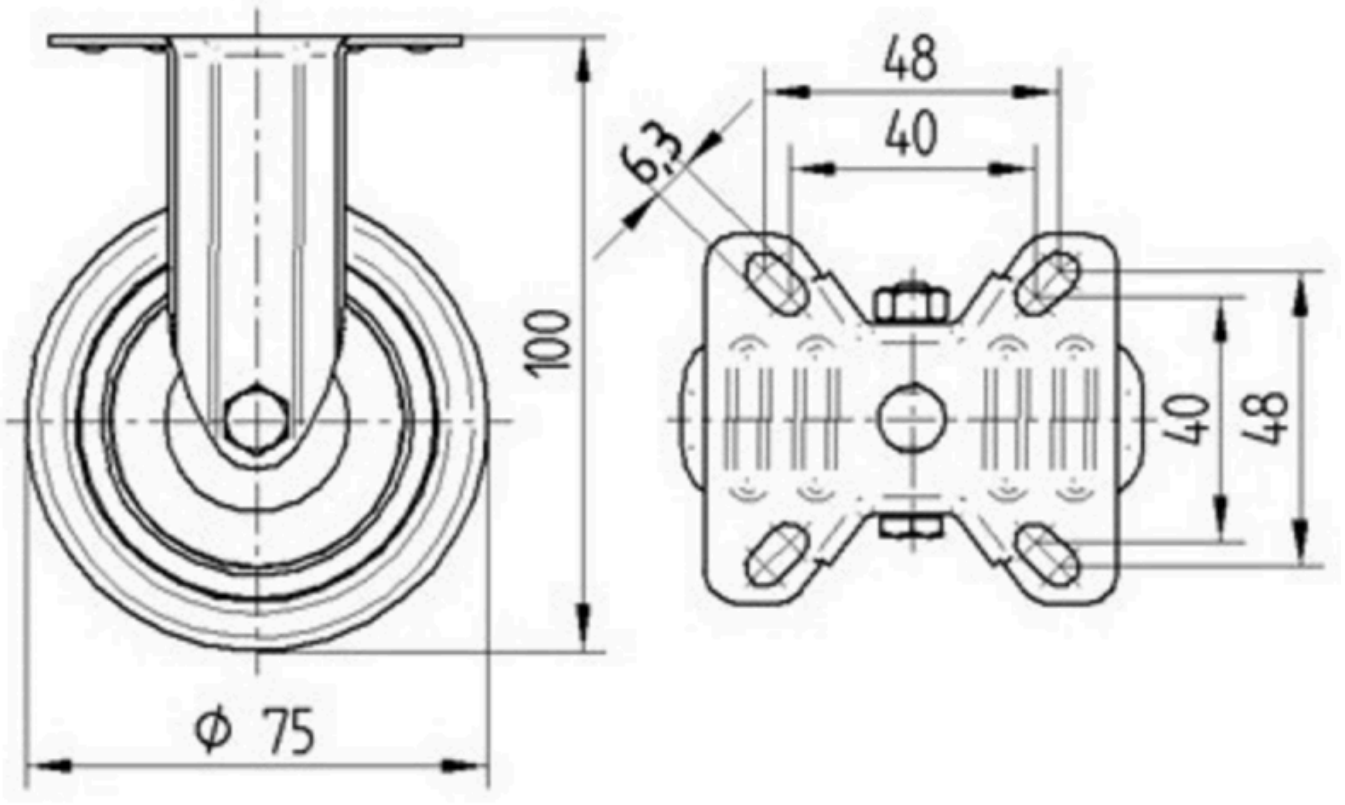

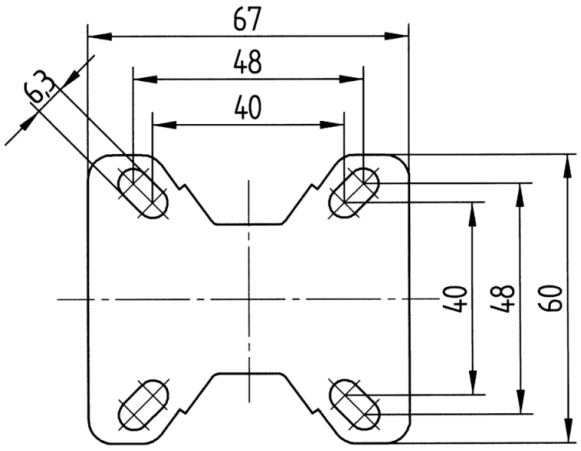

© Copyright 2026 TENTE International GmbH