INFORMACE O PRODUKTU

KAPPA LOAD

9651ITP250P63 CL67

EAN 4031582314601



Obrázek se může lišit od původního produktu

VÝKON

Valivý odpor	●●●●○
Hlučnost	●●●○○
Opotřebení	●●●●○
Odolné vůči korozi	●●●●○

ZÁKLADNÍ ATRIBUTY

Název produktu	Kappa load
Typ	Otočné Kolečko se Směrová brzda
Norma	EN12532 – Přepravní vybavení
Nosnost 4 km/h	1000 kg
Nosnost 6 km/h	800 kg
Elektrické vodivé	Ne
Nerezové	Ne
Statická Nosnost	2000 kg
Rozsah teploty (minimální)	-10 °C
Teplotní rozsah (maximální)	60 °C
Celková výška	305 mm
Stavební výška	110 mm
Celková hmotnost	6,1 kg

UCHYCENÍ

Materiál pouzdra	Litina nebo kovaná litina, těžká
Tvar Vidlice	Široký, Vyztužené
Otočné ložisko	Kulové otočné jehlové ložisko
Barva vidlice	Pasivováno modrou
Vyosení	61 mm
Poloměr otáčení	111 mm
Průměr otáčení	375 mm
Lubrication nipple	1

KOLO

Materiál středu	Hliník
Materiál běhounu	Polyuretan, Odlitý
Ložisko	Přesné kuličkové ložisko
Osa kola	Šroub s maticí
Barva Kola	Medově žlutá (RAL1005)
Ochranná krytka	Bez pouzdra
Průměr	250 mm
Šířka Běhoun	55 mm
Šířka středu kola	55 mm
Tvrdost Běhoun (A)	92 Shore A
Tvrdost Běhoun (D)	42 Shore D

MONTÁŽ

Typ uchycení	Obdélníková destička
Délka plotny	135 mm
Šířka plotny	110 mm
Délka otvoru plotny (minimální)	75 mm
Délka otvoru plotny (maximální)	80 mm
Šířka otvoru plotny (minimální)	75 mm
Šířka otvoru plotny (maximální)	105 mm
Průměr otvoru plotny	11 mm

© Copyright 2026 TENTE International GmbH

KAPPA LOAD

9651ITP250P63 CL67

EAN 4031582314601

Objednací číslo 00830357

Výkresy produktu

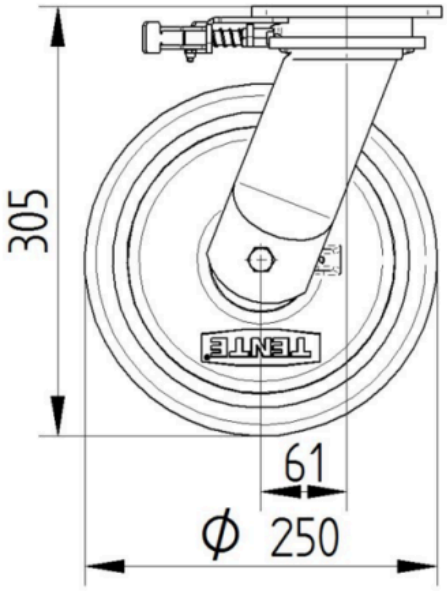

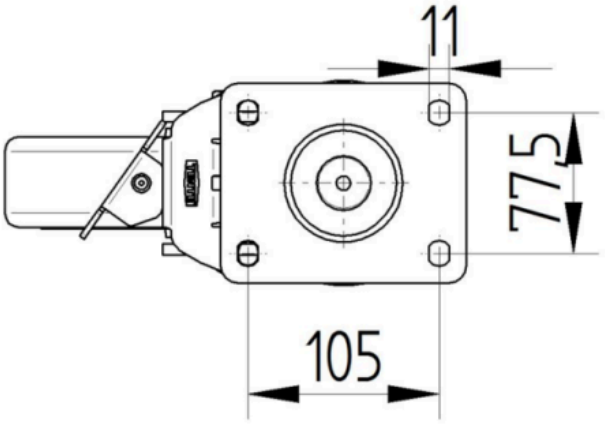

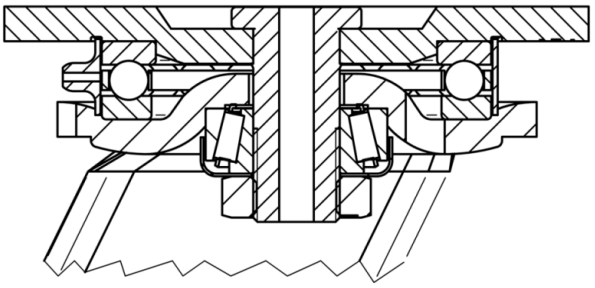

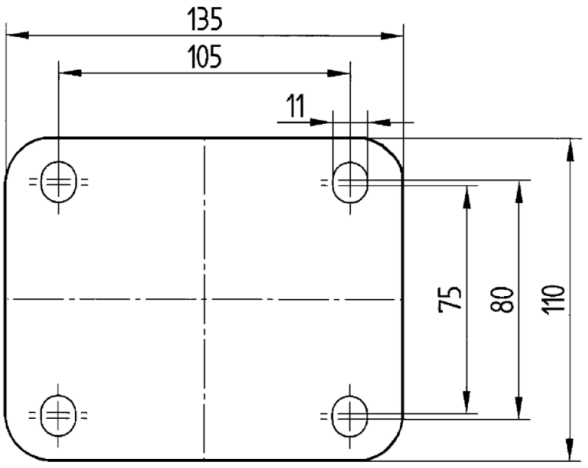

© Copyright 2026 TENTE International GmbH