INFORMAÇÕES DO PRODUTO

ZETA REVERSE

468BUAP200P63

EAN 4031582396454



A imagem pode diferir do produto original

DESEMPENHO

Desempenho do rolamento	●●●○○
Ruído de movimento	●●●○○
Desgaste	●●●○○
Resistência à corrosão	●●●●○

ATRIBUTOS PRINCIPAIS

Nome do produto	Zeta reverse
Tipo	Rodízio giratório com travão total e travão direcional acionado por mola
Padrão	EN12532 - Equipamentos de Transporte
Capacidade de carga a 4 km/h	500 kg
Capacidade de carga a 6 km/h	400 kg
Elétrico condutivo	Não
Aço inoxidável	Não
Capacidade de carga estática	1000 kg
Intervalo de temperatura (mínimo)	-30 °C
Intervalo de temperatura (Máximo)	80 °C
Altura total	240 mm
Largura geral	96 mm
Peso geral	3,76 kg

SUPORTE

Material da caixa	Folha de aço, muito pesada
Em Forma de Garfo	Amplo, Reforçado
Rolamento giratório	Duas filas de esferas, reforçado ou aço inoxidável
Cor	Passivada a azul
Offset	55 mm
Interferência giratória	360 mm
Diâmetro do dome	96 mm

RODA

Material do centro da roda	Poliamida
Material do piso da roda	Poliuretano, Injetado
Rolamento	Rolamento de esferas de precisão
Eixo	Aparafusado com porca
Cor da Roda	Branco natural
Anti-fios	Com anti-fios
Diâmetro	200 mm
Largura do Piso	50 mm
Largura do corpo	50 mm
Dureza do Piso (A)	92 Shore A
Dureza do Piso (D)	42 Shore D

ENCAIXE

Tipo de fixação	Placa de fixação retangular
Comprimento da placa	137 mm
Largura da placa	105 mm
Comprimento do furo da placa (mínimo)	75 mm
Comprimento do furo da placa (Máximo)	80 mm
Largura do furo da placa (Mínimo)	75 mm
Largura do furo da placa (Máximo)	105 mm
Diâmetro do furo da placa	11 mm

© Copyright 2026 TENTE International GmbH

ZETA REVERSE

468BUAP200P63

EAN 4031582396454

Número de encomenda 00860880

Desenhos do produto

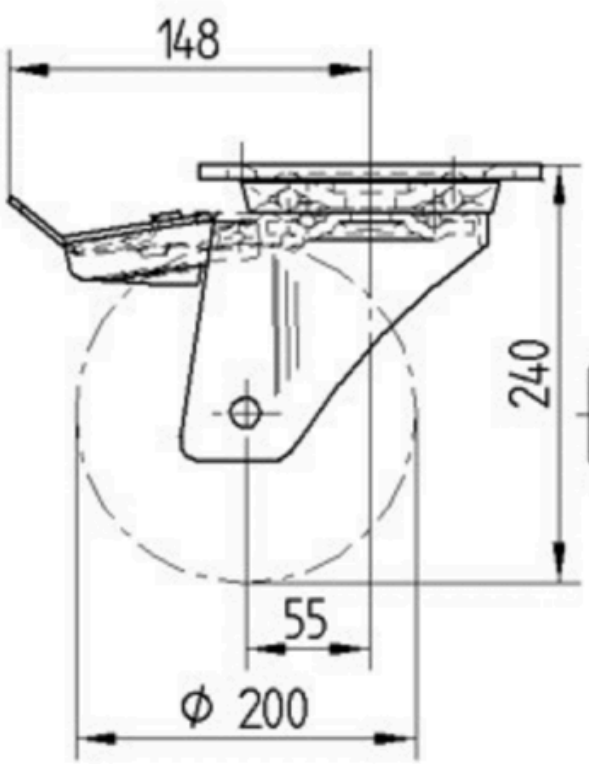

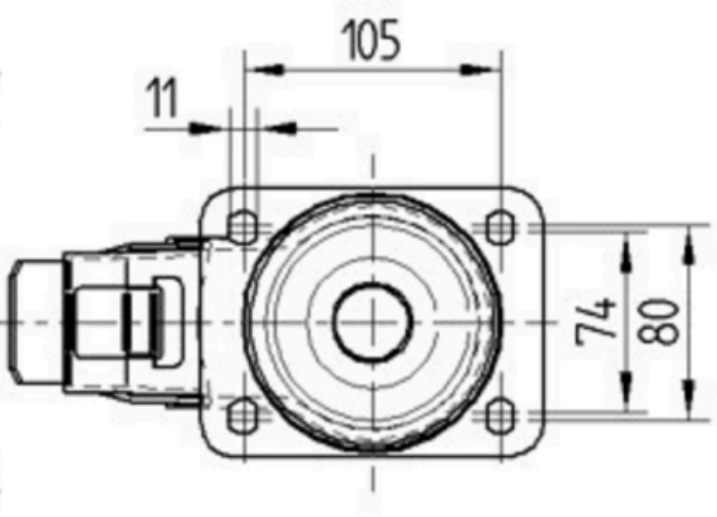

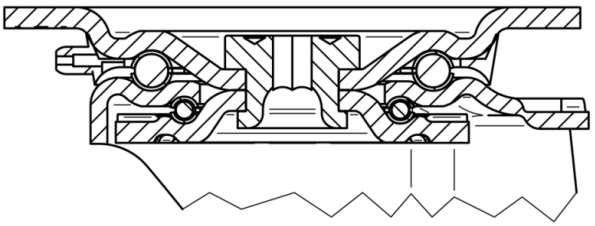

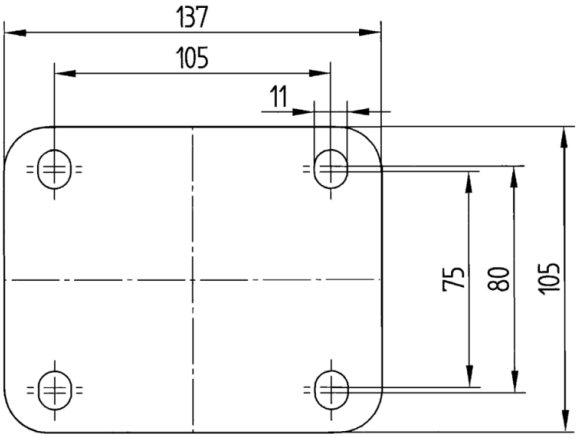

© Copyright 2026 TENTE International GmbH