製品情報

ICS

5327PJX125P51 INOX

EAN 4031582367447



画像は元の製品と異なる場合があります

パフォーマンス

回転性能	●●●○○
動きのノイズ	●●●●○
摩擦	●●●○○
耐食性	●●●●●

コア属性

製品名	ICS
ハウジングタイプ	トータルロック付き自在キャスター
標準	EN12530 - デバイスキャスター
3km/hの耐荷重	100 kg
導電性	いいえ
ステンレス	はい
静荷重	200 kg
温度範囲（最小）	-10 °C
最大温度範囲	40 °C
取付高	166 mm
総重量	0.72 kg

ハウジング

ハウジング材質	ポリアミド
フォーク形状	スリム
旋回ベアリング	ステム、旋回
オフセット	38 mm
旋回径	259 mm

車輪

本体材質	ポリプロピレン
トレッド材質	熱可塑性ゴム
ベアリング	精密ボールベアリング、封止
スレッドガード	一体型スレッドガード
直径	125 mm
トレッド幅	32 mm
トレッドの硬度（A）	87 ショアA

フィッティング

フィッティングタイプ	長方形プレート
プレート長	95 mm
プレート幅	70 mm
プレート穴長（最大）	75 mm
プレート穴幅（最大）	50 mm
プレート穴径	11 mm

IFデザイン賞

© Copyright 2026 TENTE International GmbH

ICS

5327PJX125P51 INOX

EAN 4031582367447

TENTE
BETTER MOBILITY. BETTER LIFE.

製品図面

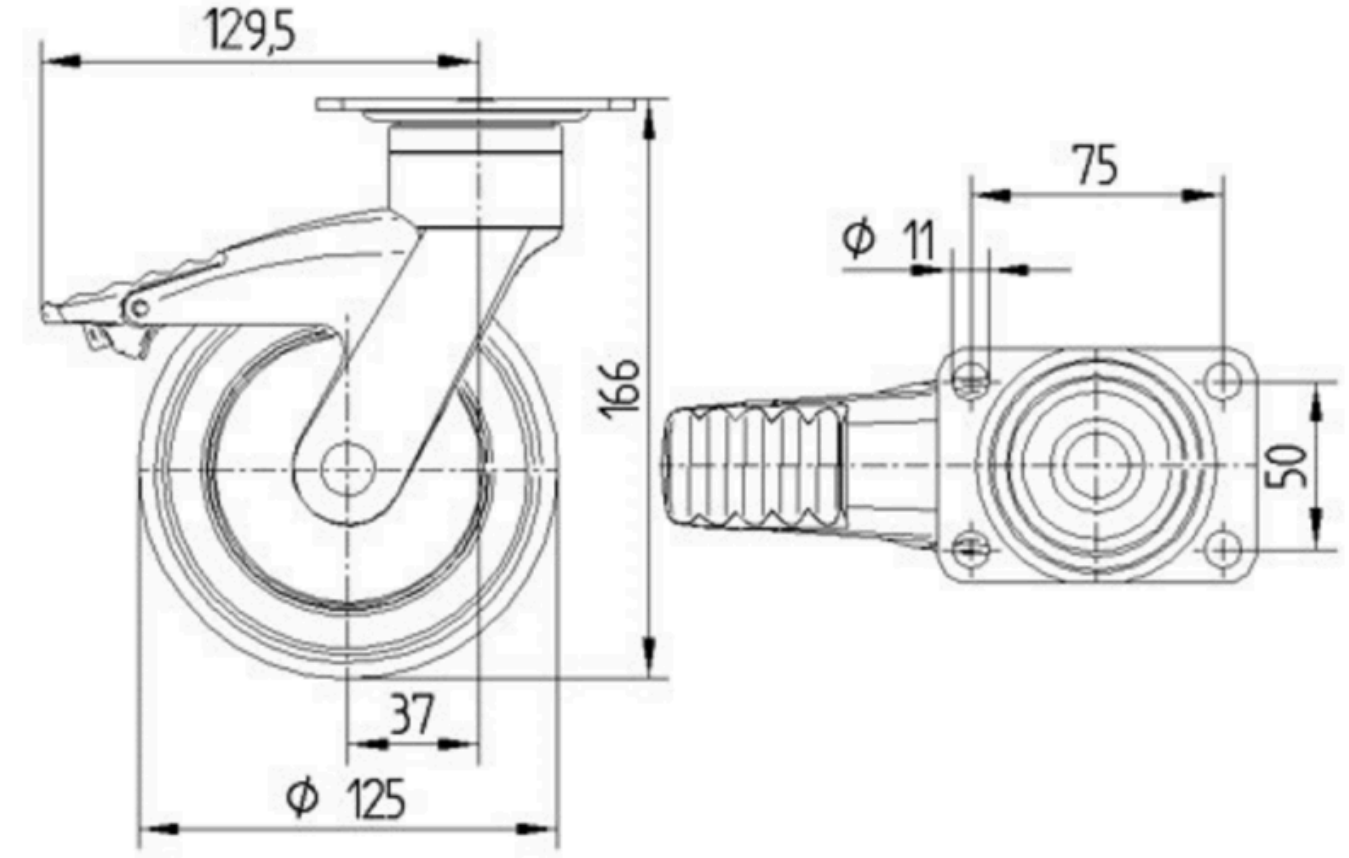

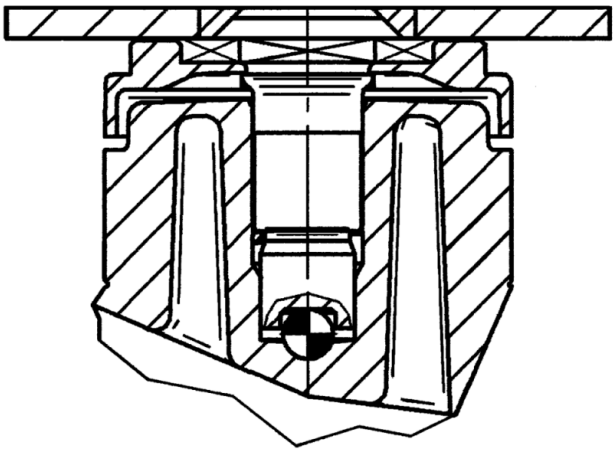

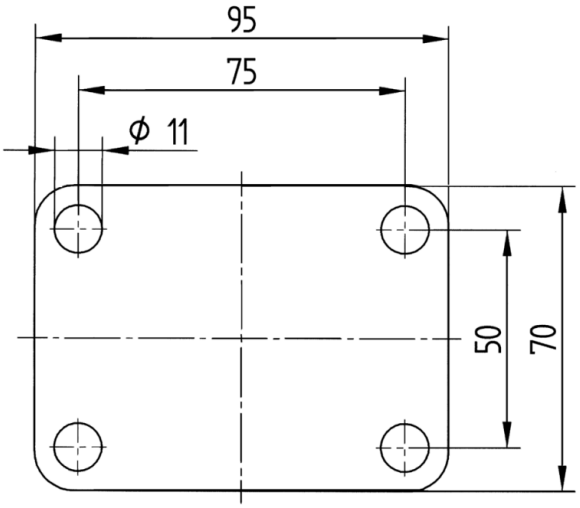

IFデザイン賞

© Copyright 2026 TENTE International GmbH