PRODUCTINFORMATIE

ALPHA

3478PIJ100P62

EAN 4031582335521
Bestelnummer 00001242

BETTER MOBILITY. BETTER LIFE.

Afbeelding kan afwijken van het oorspronkelijke product

PRESTATIES

Rolprestaties	●●●○○
Bewegingsgeluid	●●●●○
Slijtage	●●●○○
Corrosiebestendigheid	●●●○○

KERNKENMERKEN

Productnaam	Alpha
Type	Vast Wielen
Standaard	EN12532 - Transportuitrusting
Draagvermogen bij 4 km/h	75 kg
Statisch draagvermogen	150 kg
Temperatuurbereik (minimaal)	-20 °C
Temperatuurbereik (maximaal)	60 °C
Totale hoogte	128 mm
Totale breedte	85 mm
Totaal gewicht	0,536 kg

WIEL

Materiaal wielkern	Polypropyleen
Materiaal loopvlak	Massief rubber, niet-markerend
Lagering	Rollager
As	Geschroefd met moer
Wielkleur	Grafietzwart (RAL9011)
Afdekkapjes	Met draadbeschermer
Diameter	100 mm
Breedte Loopvlak	35 mm
Breedte wielkern	35 mm
Hardheid van het Loopvlak (A)	80 Shore A

BEHUIZING

Materiaal	Staalplaat, zwaar
Vork Vorm	Breed
Kleur	Blauw gepassiveerd

FITTING

Type bevestiging	Rechthoekige plaat
Lengte plaat	103 mm
Breedte plaat	85 mm
Lengte plaatgat (minimaal)	77 mm
Lengte plaatgat (maximaal)	60 mm
Breedte plaatgat (minimaal)	77 mm
Breedte plaatgat (maximaal)	80 mm
Diameter plaatgat	9 mm

© Copyright 2026 TENTE International GmbH

ALPHA

3478PIJ100P62

EAN 4031582335521
Bestelnummer 00001242

BETTER MOBILITY. BETTER LIFE.
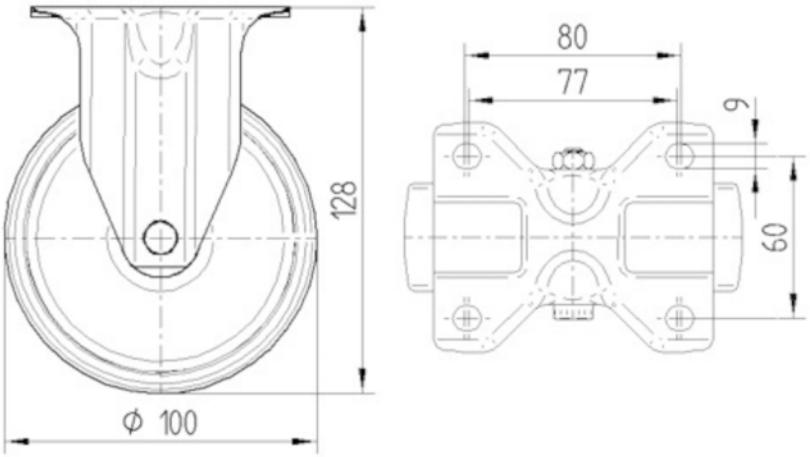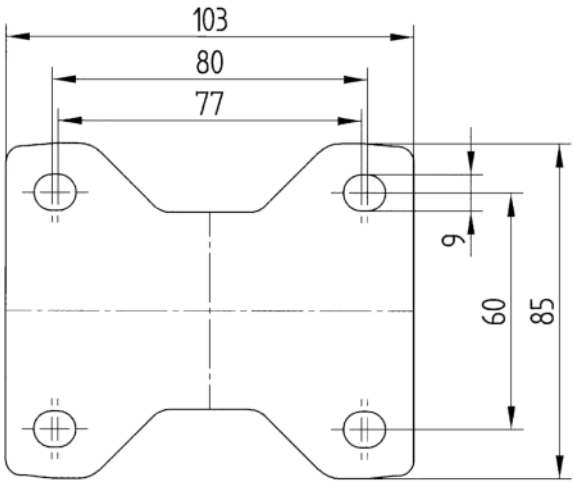
TECHNISCHE TEKENINGEN