製品情報

DELTA

3642ITP200P63 f.d-lock

EAN 4031582337433



画像は元の製品と異なる場合があります

パフォーマンス

回転性能	●●●○○
動きのノイズ	●●●○○
摩擦	●●●●○
耐食性	●●●○○

コア属性

製品名	Delta
ハウジングタイプ	トータルロック付き自在キャスター、前方向
標準	EN12532 - 輸送機器
4km/hの耐荷重	600 kg
6km/hの耐荷重	480 kg
導電性	いいえ
ステンレス	いいえ
静荷重	1200 kg
温度範囲（最小）	-10 °C
最大温度範囲	60 °C
取付高	250 mm
全幅	94 mm
総重量	3.63 kg

ハウジング

住宅用建材	スチール、重量系
フォーク形状	幅広い、強化版
旋回ベアリング	精密ボールベアリング
色	青色被膜保護
オフセット	55 mm
旋回半径	155 mm
旋回径	310 mm
ドーム径	94 mm

車輪

本体材質	アルミニウム
トレッド材質	ポリウレタン、鋳造
ベアリング	精密ボールベアリング
車軸	ナットでネジ止め
車輪色	ハニーイエロー（RAL1005）
スレッドガード	スレッドガードなし
直径	200 mm
トレッド幅	50 mm
ボディ幅	50 mm
トレッドの硬度（A）	92 ショアA
トレッドの硬度（D）	42 ショアD

フィッティング

フィッティングタイプ	長方形プレート
プレート長	137 mm
プレート幅	105 mm
プレート穴長（最小）	75 mm
プレート穴長（最大）	80 mm
プレート穴幅（最小）	105 mm
プレート穴幅（最大）	105 mm
プレート穴径	11 mm

© Copyright 2026 TENTE International GmbH

DELTA

3642ITP200P63 f.d-lock

EAN 4031582337433

注文番号 00833704

Product Drawings

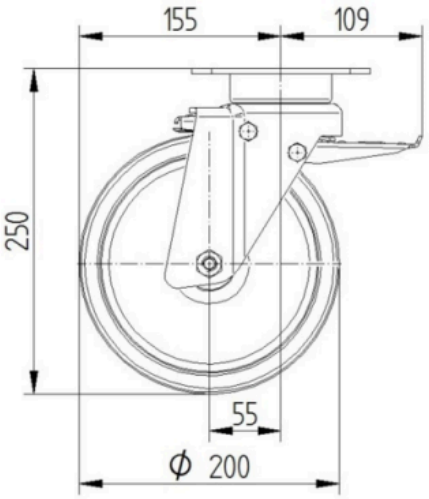

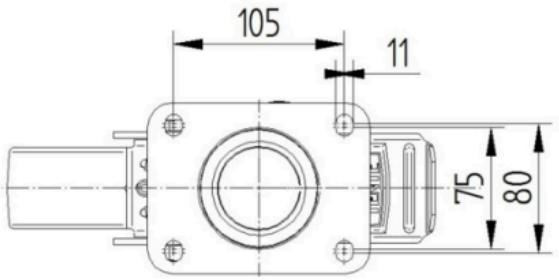

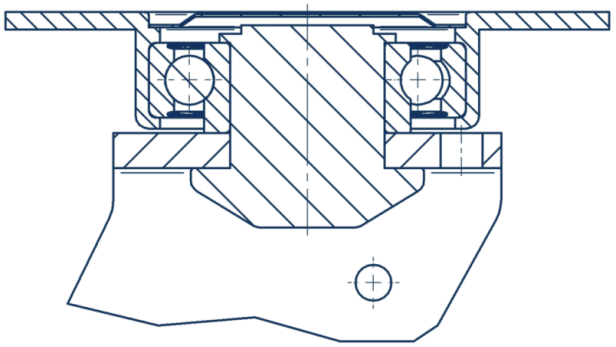

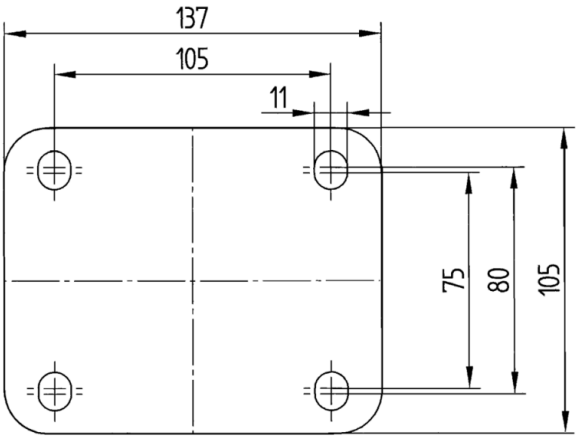

© Copyright 2026 TENTE International GmbH