ИНФОРМАЦИЯ ЗА ПРОДУКТА

# ALPHA STAINLESS

8477UOD080P30-11

EAN 4031582377187



Изображението може да се различава от оригиналния продукт

## ИЗПЪЛНЕНИЕ

| | |
|---|---|
| Производителност на ролката | ●●●●○ |
| Шум от движение | ●●○○○ |
| Привличане | ●●●●● |
| Устойчив на корозия | ●●●●● |

## ОСНОВНИ АТРИБУТИ

| | |
|---|---|
| Име на продукта | Alpha stainless |
| Тип | Въртящ се Колело с Пълно заключване |
| Стандартен | EN12532 - Транспортно оборудване |
| Товароносимост при 4 км/ч | 150 kg |
| Електропроводим | Не |
| Неръждаемост | Да |
| Статичен Товароносимост | 300 kg |
| Температурен диапазон (минимален) | -25 °C |
| Температурен диапазон (максимален) | 80 °C |
| Обща височина | 108 mm |
| Общо тегло | 0.84 kg |

## ВИЛКА

| | |
|---|---|
| Материал на корпуса | Неръждаемост стомана, тежка |
| Форма Вилица | Обхват |
| Въртящ се лагер | Две състезания с топка |
| Цвят | Неръждаемост стомана |
| Изместване | 44.5 mm |
| Интерференция при завъртане | 242 mm |

## КОЛЕЛО

| | |
|---|---|
| Материал на тялото | Полиамид |
| Материал на реазбата | Идентично с тяло на Колело |
| Лагер | Ролков лагер, Неръждаемост |
| Ос | Завинтен с гайка |
| Диаметър | 80 mm |
| Ширина на Резба | 34 mm |
| Твърдост на Резба (D) | 75 Бръснач D |

## ПРИЛЯГАНЕ

| | |
|---|---|
| Тип на фитинга | Отвор за болт |
| Диаметър на отворите Болт | 11 mm |

© Copyright 2026 TENTE International GmbH

# ALPHA STAINLESS

8477UOD080P30-11

EAN 4031582377187

BETTER MOBILITY. BETTER LIFE.

**Чертежи на продукта**

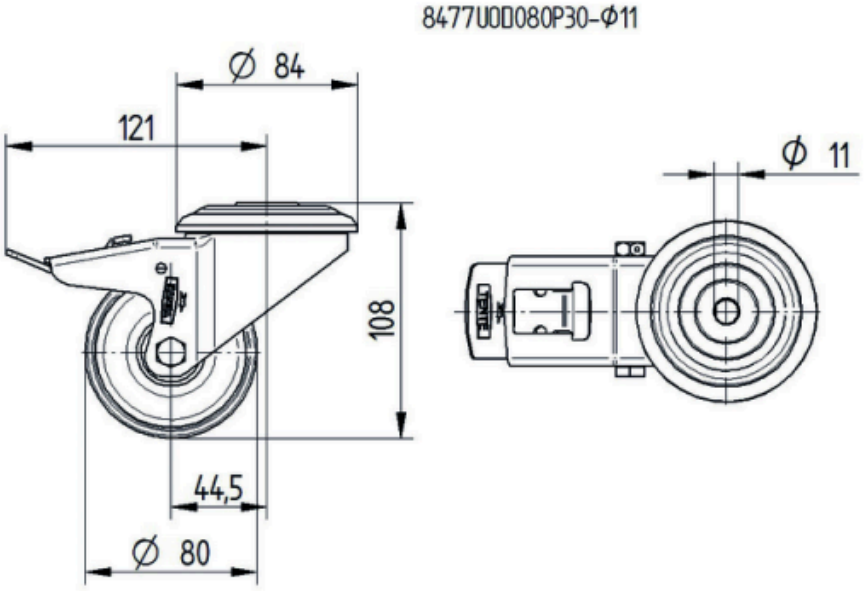


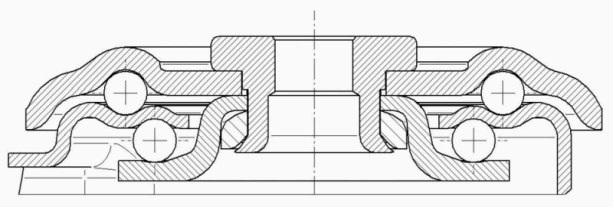

© Copyright 2026 TENTE International GmbH