PRODUKTINFORMATION

NOVATECH

ETP 080x54-Ø20 HL54

EAN 4031582318562



Billedet kan afvige fra det oprindelige produkt

YDEEVNE

Rullemodstand	●●●●○
Kørselsstøj	●●●○○
Abrasion	●●●●○
Rustbeskyttelse	●●●○○

PRIMÆRE EGENSKABER

Produktnavn	Novatech
Type	Hjul
Standard	EN12532 – Transportudstyr
Belastning ved 4 km/t	500 kg
Belastning ved 6 km/t	400 kg
Elektrisk ledende	Nej
Rustfri	Nej
Belastning Statisk	1000 kg
Temperaturområde (minimum)	-10 °C
Temperaturområde (maksimum)	60 °C
Samlet vægt	0,87 kg

HJUL

Fælgmateriale	Stål, jern
Hjulbanemateriale	Polyuretan, Støbt
Leje	Præcisionskugleleje
Hjul farve	Honninggul (RAL1005)
Trådfang	Med trådfang
Diameter	80 mm
Hjulbane bredde	54 mm
Aksel Huldiameter	20 mm
Navlængde	54 mm
Fælgbredde	54 mm
Hårdhed af Hjulbane (A)	92 Shore A
Hårdhed af Hjulbane (D)	42 Shore D
Lejetype	6204

© Copyright 2026 TENTE International GmbH

NOVATECH

ETP 080x54-Ø20 HL54

EAN 4031582318562

Bestillingsnummer 00830660

Produkttegninger

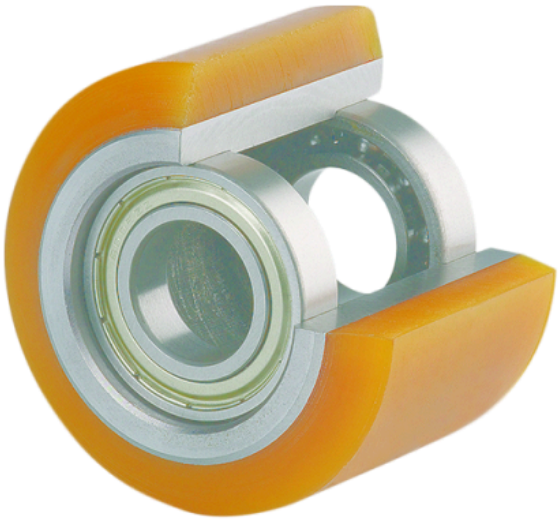

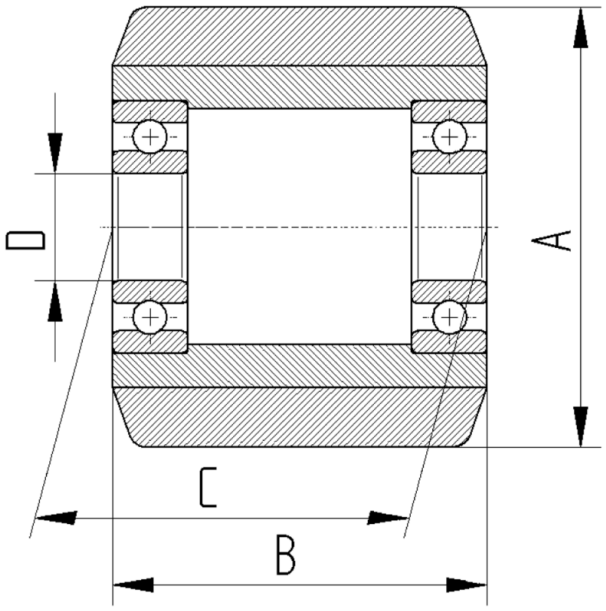

© Copyright 2026 TENTE International GmbH