PRODUKTINFORMATION

STYLEA

5925UOI075L51-10 DOM22 RL9006

EAN 4031582311273



Billedet kan afvige fra det oprindelige produkt

YDEEVNE

Rullemodstand	●●●○○
Kørselsstøj	●●●○○
Abrasion	●●●●●
Rustbeskyttelse	●●●●○

PRIMÆRE EGENSKABER

Produktnavn	Stylea
Type	Drejeligt Hjul med Hjulbremse
Standard	EN12528 - Møbelhjul
Belastning ved 3 km/t	80 kg
Elektrisk ledende	Nej
Rustfri	Nej
Belastning Statisk	160 kg
Temperaturområde (minimum)	-10 °C
Temperaturområde (maksimum)	40 °C
Byggehøjde	76 mm
Samlet bredde	64 mm
Samlet vægt	0,21 kg

GAFFEL

Materialer til boliger	Polyamid
Gaffel Form	Dobbelt Hjul
Drejekrans	Stift, drejelig
Farve	Hvidt aluminium (RAL9006)
Udfaldsradius	80 mm
Udfaldsdiameter	160 mm
Dome-diameter	22 mm

HJUL

Fælgmateriale	Polyamid
Hjulbanemateriale	Identisk med Hjulfælg
Leje	Glideleje med Afstandsrør
Aksel	Nittet
Trådfang	Uden trådfang
Diameter	75 mm
Hjulbane bredde	10 mm
Hårdhed af Hjulbane (D)	75 Shore D

MONTERING

Monteringstype	Hul til montagesplit til B10-fitting
Bolt Huldiameter	10 mm

© Copyright 2026 TENTE International GmbH

STYLEA

5925UOI075L51-10 DOM22 RL9006

EAN 4031582311273

BETTER MOBILITY. BETTER LIFE.

Produkttegninger

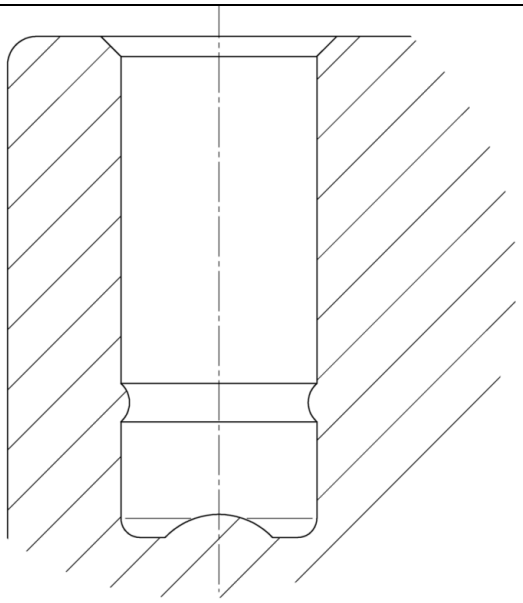

© Copyright 2026 TENTE International GmbH