INFORMACJE O PRODUKCIE

GALEA

5071YGP100P30-12

EAN 4031582356267



Obraz może różnić się od oryginalnego produktu

WYDAJNOŚĆ

Wydajność rolek	●●●○○
Hałas ruchowy	●●●○○
Odejście	●●●○○
Odporność na korozję	●●●●○

PODSTAWOWE ATUTY

Nazwa produktu	Galea
Typ	Kółko obrotowe z Blokada kierunkowa
Standardowy	EN12530 — Kółka samonastawne do urządzeń
Nośność przy 3 km/h	100 kg
Przewodzące prąd elektryczny	Tak
Nierdzewne	Nie
Nośność statyczne	200 kg
Zakres temperatur (minimalny)	-20 °C
Zakres temperatur (maksymalny)	60 °C
Wysokość całkowita	139 mm

OBUDOWA

Materiał obudowy	Poliamid
Kształt Widelec	Zamknięte
Łożysko obrotowe	Dwa wyścigi kulkowe
Wysięg	40 mm
Zasięg działania koła	205 mm

KOŁO

Materiał ciała	Polipropylen, przewodzący elektrycznie
Materiał bieżni	Kauczuk termoplastyczny, przewodzący elektrycznie
Łożysko	Łożysko kulkowe precyzyjne
Osłony gwintu	Z osłoną gwintu
Średnica	100 mm
Szerokość Bieżnia	30 mm
Twardość Bieżnia (A)	87 Shore A

MOCOWANIE

Typ mocowania	Otwór na śrubę
Średnica otworu Trzpień	12 mm

© Copyright 2026 TENTE International GmbH

GALEA

5071YGP100P30-12

EAN 4031582356267

BETTER MOBILITY. BETTER LIFE.

Rysunki produktu

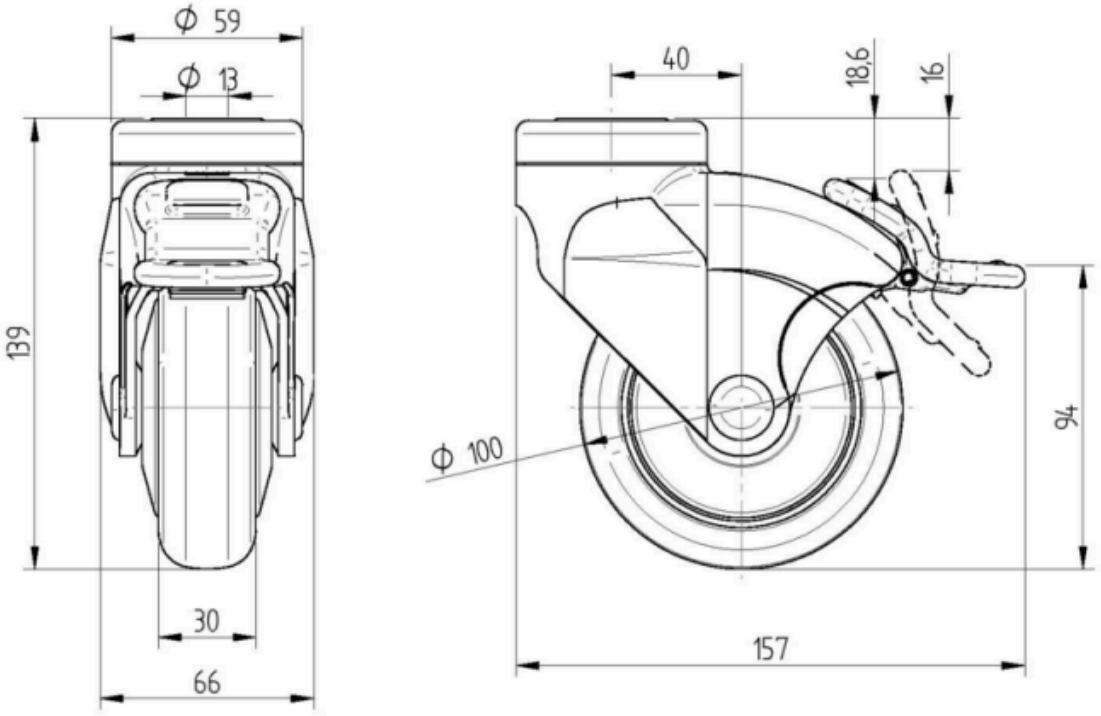

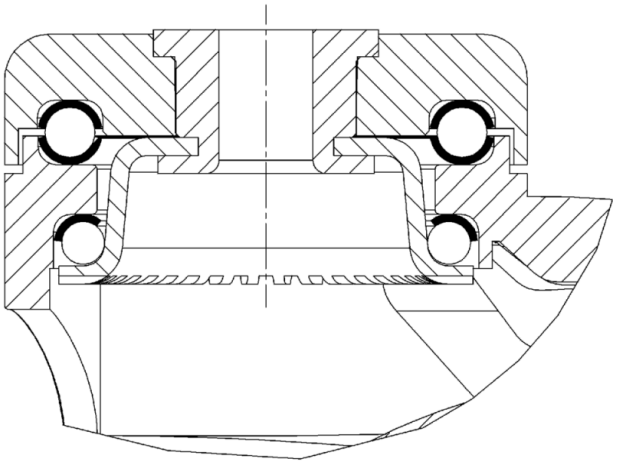

© Copyright 2026 TENTE International GmbH