제품 정보

MAXTECH

UAD 125x32-Ø12 HL44 natural/3004

EAN 4031582322767



이미지는 원래 제품과 다를 수 있습니다.

성능

롤 성능	●●●○○
움직임 소음	●●●○○
내마모성	●●●●○
부식방지	●●●●●

핵심 속성

제품명	Maxtech
하우징 유형	휠
표준	EN12532 - 운송 장비
4km/h에서의 적재 용량	200 kg
전기 전도성	아니요
스테인리스	예
정지 중 하중용량	400 kg
온도 범위(최소)	-25 °C
온도 범위(최대)	80 °C
전체 체중	0.31 kg

휠

차체 재질	폴리아미드
트레드 재질	폴리우레탄, 주입
베어링	롤러 베어링 , 스테인리스
휠 색상	내추럴 화이트
직경	125 mm
트레드 폭	32 mm
차축 홀 직경	12 mm
허브 길이	44 mm
차체 너비	32 mm
트레드의 경도(A)	92 Shore A
트레드의 경도(D)	42 Shore D

© Copyright 2026 TENTE International GmbH

MAXTECH

UAD 125x32-Ø12 HL44 natural/3004

EAN 4031582322767

주문 번호 00034191

제품 도면

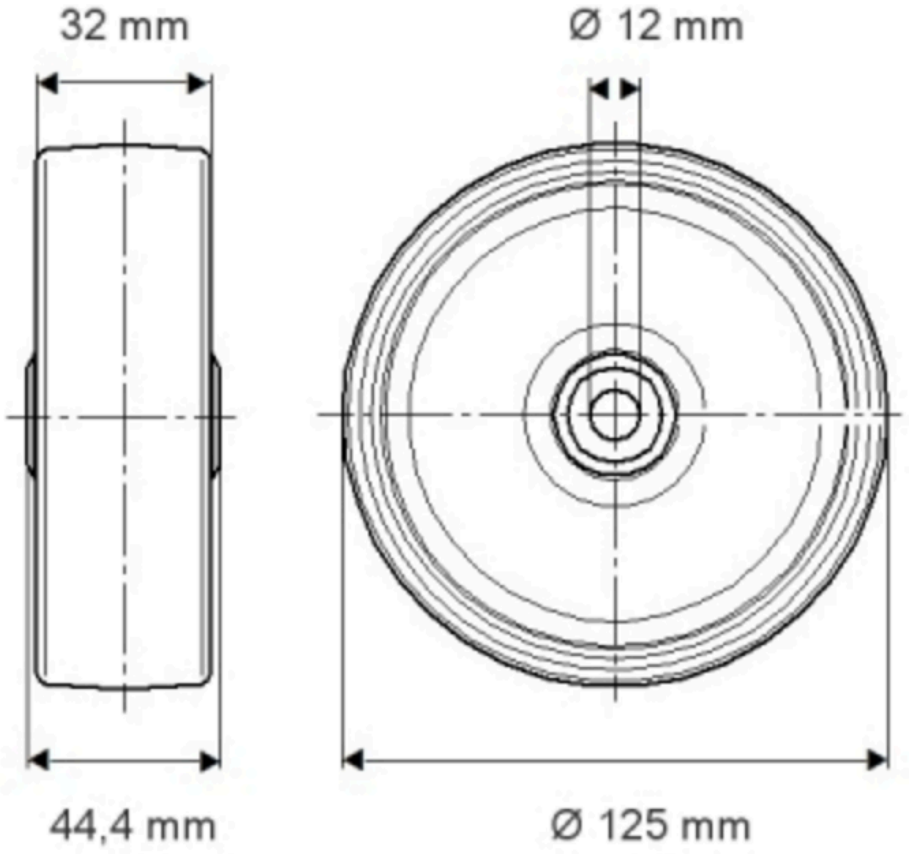

© Copyright 2026 TENTE International GmbH