INFORMAÇÕES DO PRODUTO

# AGILA

## 2477DYK125R07-Ø19-21,5

EAN 4031582342994



A imagem pode diferir do produto original

### DESEMPENHO

| | |
|---|---|
| Desempenho do rolamento | ●●●○○ |
| Ruído de movimento | ●●●○○ |
| Desgaste | ●●●○○ |
| Resistência à corrosão | ●●●○○ |

### ATRIBUTOS PRINCIPAIS

| | |
|---|---|
| Nome do produto | Agila |
| Tipo | Rodízio giratório com travão total |
| Padrão | EN12530 - Rodízios para Dispositivos |
| Capacidade de carga a 3 km/h | 100 kg |
| Elétrico condutivo | Sim |
| Aço inoxidável | Não |
| Capacidade de carga estática | 200 kg |
| Intervalo de temperatura (mínimo) | -10 °C |
| Intervalo de temperatura (Máximo) | 40 °C |
| Altura total | 163 mm |
| Peso geral | 1,34 kg |

### SUPORTE

| | |
|---|---|
| Material da caixa | Folha de aço, média |
| Em Forma de Garfo | Amplo |
| Rolamento giratório | Duas filas de esferas |
| Cor | Passivada a azul |
| Offset | 41 mm |
| Raio giratório | 131 mm |
| Interferência giratória | 262 mm |

### RODA

| | |
|---|---|
| Material do centro da roda | Chapa de aço |
| Material do piso da roda | Borracha sólida, preta, eletro-condutivo |
| Rolamento | Rolamento cónico |
| Anti-fios | Com anti-fios |
| Diâmetro | 125 mm |
| Largura do Piso | 32 mm |
| Dureza do Piso (A) | 80 Shore A |

### ENCAIXE

| | |
|---|---|
| Tipo de fixação | Expansor sintético, redondo |
| Encaixe expansivo (Mínimo) | 19 mm |
| Encaixe expansivo (Máximo) | 21,5 mm |
| Sugestão | Indique o diâmetro interno do tubo necessário ao encomendar. |

© Copyright 2026 TENTE International GmbH

# AGILA

2477DYK125R07-Ø19-21,5

EAN 4031582342994

BETTER MOBILITY. BETTER LIFE.

## Desenhos do produto

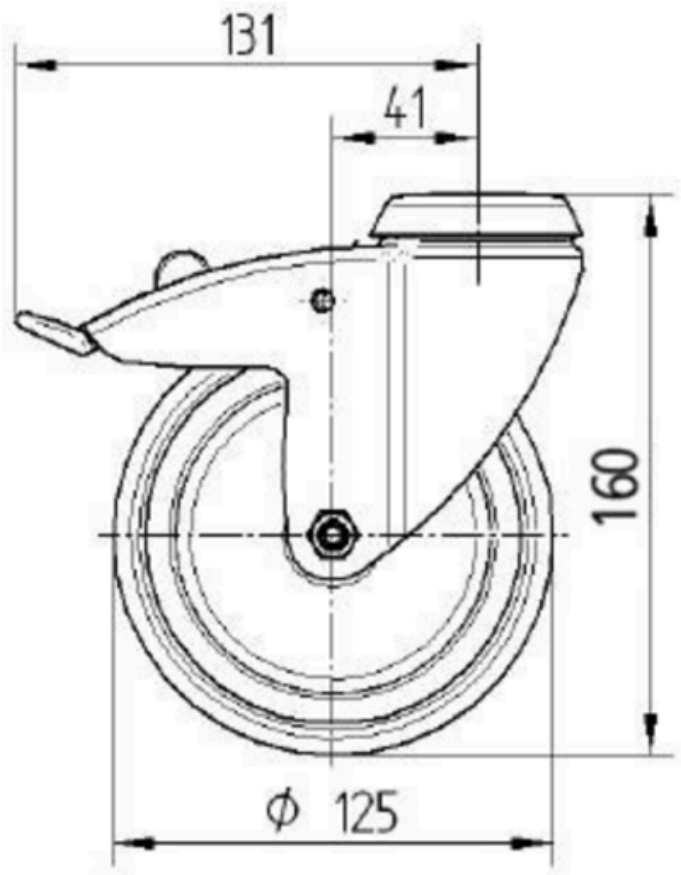


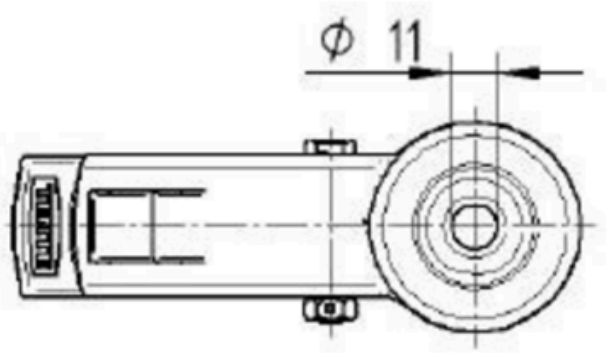


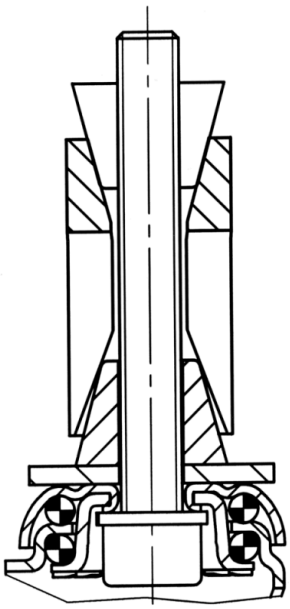

© Copyright 2026 TENTE International GmbH