KAPPA

9688TOO125P63 CL67

EAN 4031582316551
Número de encomenda 00803123

BETTER MOBILITY. BETTER LIFE.

A imagem pode diferir do produto original

DESEMPENHO

Desempenho do rolamento	●●●●●
Ruído de movimento	●●○○○
Desgaste	●●●●●
Resistência à corrosão	●●●●○

ATRIBUTOS PRINCIPAIS

Nome do produto	Kappa
Tipo	Rodízio fixo
Padrão	EN12533 - Rodízios de Alta Carga
Capacidade de carga a 4 km/h	840 kg
Capacidade de carga a 6 km/h	700 kg
Capacidade de carga estática	1400 kg
Intervalo de temperatura (mínimo)	-40 °C
Intervalo de temperatura (Máximo)	80 °C
Altura total	170 mm
Largura geral	98 mm
Peso geral	2,981 kg

RODA

Material do centro da roda	Poliamida, pesada
Material do piso da roda	Idêntico ao centro da roda
Rolamento	Rolamento liso
Eixo	Aparafusado com porca
Cor da Roda	Branco natural
Anti-fios	Sem anti-fios
Diâmetro	125 mm
Largura do Piso	50 mm
Largura do corpo	50 mm
Dureza do Piso (D)	75 Shore D

SUPORTE

Material	Ferro fundido ou forjado, pesado
Em Forma de Garfo	Amplo, Reforçado
Cor	Passivada a azul
	✓
Diâmetro do dome	96 mm

ENCAIXE

Tipo de fixação	Placa de fixação retangular
Comprimento da placa	135 mm
Largura da placa	110 mm
Comprimento do furo da placa (mínimo)	75 mm
Comprimento do furo da placa (Máximo)	80 mm
Largura do furo da placa (Mínimo)	75 mm
Largura do furo da placa (Máximo)	105 mm
Diâmetro do furo da placa	11 mm

© Copyright 2026 TENTE International GmbH

KAPPA

9688TOO125P63 CL67

EAN 4031582316551
Número de encomenda 00803123

BETTER MOBILITY. BETTER LIFE.
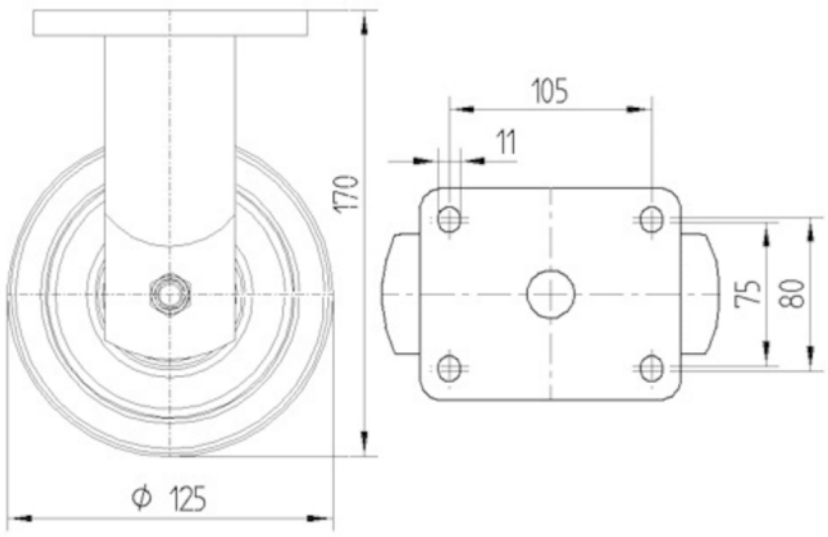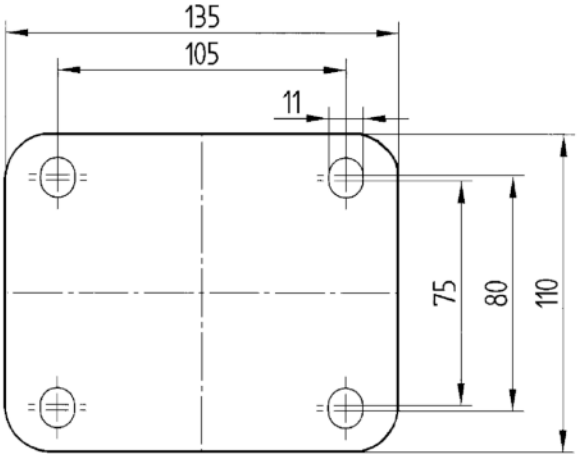
DESENHOS TÉCNICOS