INFORMACIÓ DE PRODUCTE

DURATECH

UOP125x40-Ø8 HL45

EAN 4031582442816



La imatge pot diferir del producte original.

ACTUACIÓ

Actuació Roll	●●●●●
El soroll del moviment	●●●○○
Atràcia	●●●●●
Resistència a a la corrosió	●●●○○

ATRIBUCIONS BÀSIQUES

Nom del producte	Duratech
Tipus	Aro
Tracidad de carga a 4 km/h	300 kg
Conducció elèctrica	No
Inoxidable	No
Tracidad de carga estàtica	600 kg
Temperatura (mínim)	-25 °C
Temperatura màxima (màxim)	80 °C
Pes total	0,35 kg

RODA

Material corporal	Poliamida
Material de la banda de rodadura	Identitari amb el cos de Roda
El Bearing	Rodament de boles de precisió
Protectors de fil	Amb la guardaespatlles
Diametralització	125 mm
Banda de rodadura ample	40 mm
El forat Eix Diàmetre del forat	8 mm
Longitud del cub	45 mm
La duresa del Banda de rodadura (D)	75 Shore D

© Copyright 2026 TENTE International GmbH

DURATECH

UOP125x40-Ø8 HL45

EAN 4031582442816

BETTER MOBILITY. BETTER LIFE.

Plànols del producte

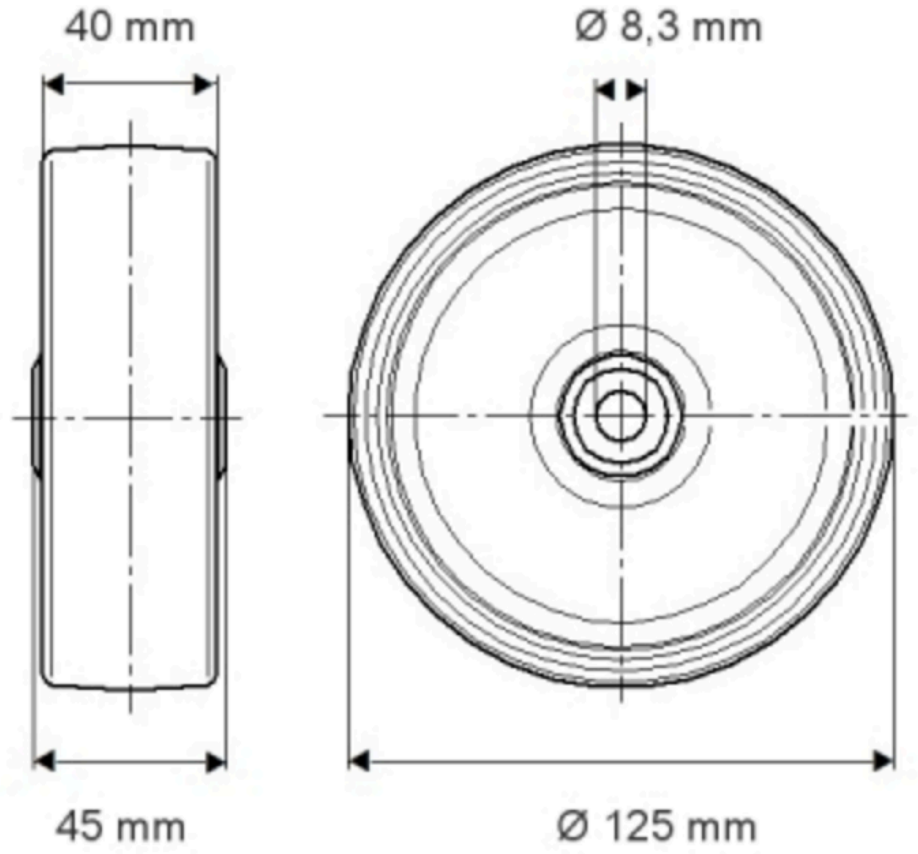

© Copyright 2026 TENTE International GmbH