INFORMACJE O PRODUKCIE

# DURATECH

## MOP 125x50-Ø20

EAN 4031582320015



Obraz może różnić się od oryginalnego produktu

### KOŁO

| | |
|---|---|
| Materiał ciała | Poliamid, bardzo ciężki |
| Materiał bieżni | Identyczny z korpusem Koło |
| Łożysko | Łożysko kulkowe precyzyjne |
| Kolor Koło | Naturalna biel |
| Osłony gwintu | Bez osłony gwintu |
| Średnica | 125 mm |
| Szerokość Bieżnia | 50 mm |
| Średnica otworu Oś | 20 mm |
| Długość piasty | 60 mm |
| Szerokość korpusu | 50 mm |
| Twardość Bieżnia (D) | 75 Shore D |
| Typ łożyska | 6304 |

### WYDAJNOŚĆ

| | |
|---|---|
| Wydajność rolek | ●●●●● |
| Hałas ruchowy | ●●○○○ |
| Odejście | ●●●●● |
| Odporność na korozję | ●●●○○ |

### PODSTAWOWE ATUTY

| | |
|---|---|
| Nazwa produktu | Duratech |
| Typ | Koło |
| Standardowy | EN12533 — Kółka do dużych obciążeń |
| Nośność przy 4 km/h | 2040 kg |
| Nośność przy 6 km/h | 1700 kg |
| Przewodzące prąd elektryczny | Nie |
| Nierdzewne | Nie |
| Nośność statyczne | 3400 kg |
| Zakres temperatur (minimalny) | -40 °C |
| Zakres temperatur (maksymalny) | 80 °C |
| Waga całkowita | 0,97 kg |

© Copyright 2026 TENTE International GmbH

# DURATECH

## MOP 125x50-Ø20

EAN 4031582320015

Numer zamówienia 00801259

**Rysunki produktu**

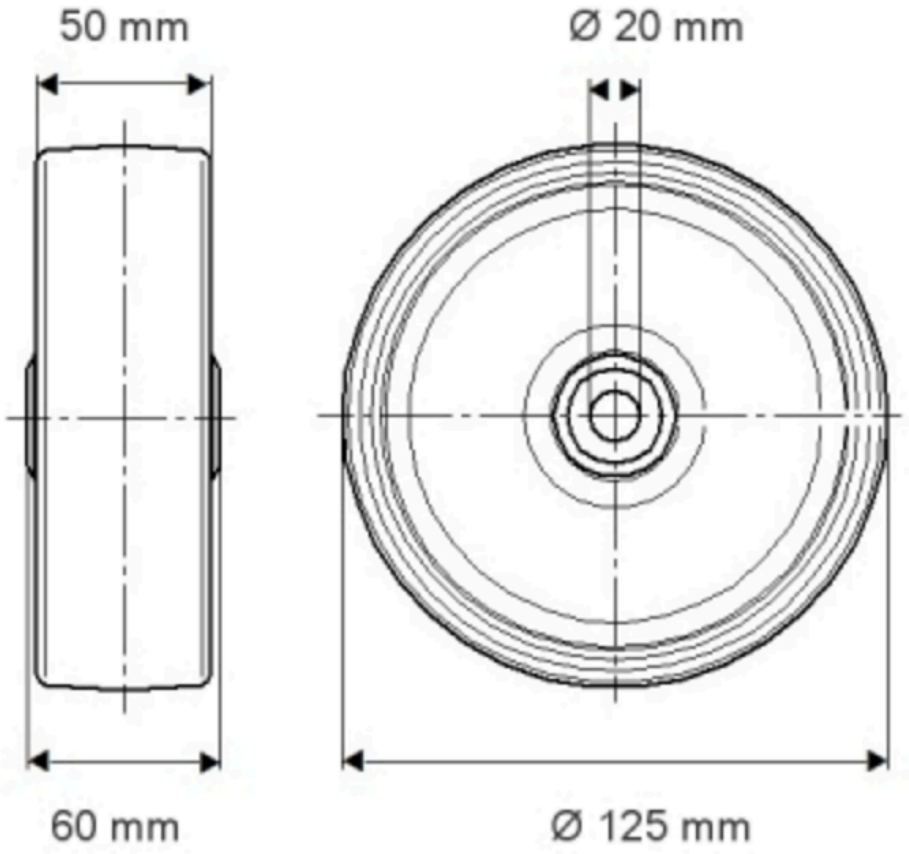


© Copyright 2026 TENTE International GmbH

# DURATECH

## MOP 125x50-Ø20

EAN 4031582320015

Numer zamówienia 00301259

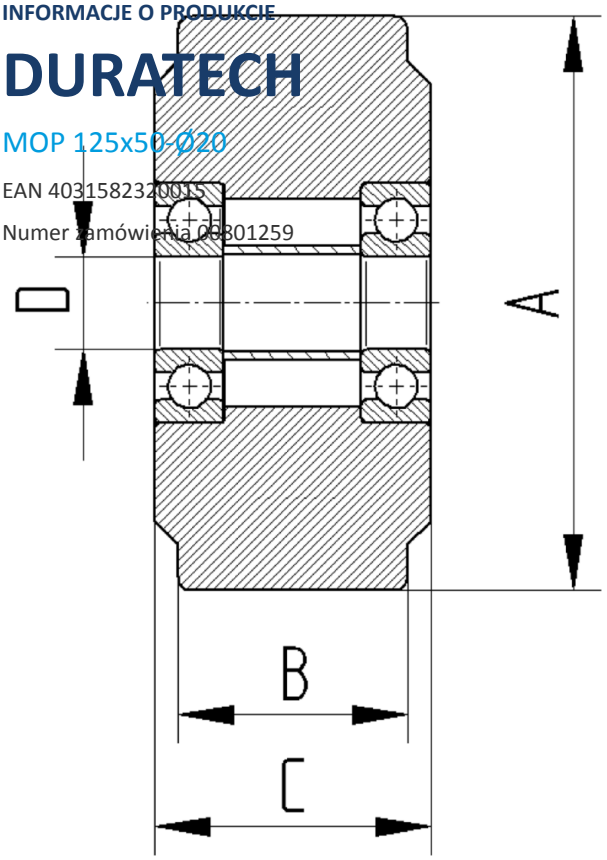


© Copyright 2026 TENTE International GmbH