PRODUCTINFORMATIE

DURATECH

UOP160x50-Ø20

EAN 4031582396140



Afbeelding kan afwijken van het oorspronkelijke product

PRESTATIES

Rolprestaties	●●●●●
Bewegingsgeluid	●●●○○
Slijtage	●●●●●
Corrosiebestendigheid	●●●○○

KERNKENMERKEN

Productnaam	Duratech
Type	Wiel
Standaard	EN12532 - Transportuitrusting
Draagvermogen bij 4 km/h	900 kg
Elektrisch geleidend	Nee
Roestvrij	Nee
Statisch draagvermogen	1800 kg
Temperatuurbereik (minimaal)	-40 °C
Temperatuurbereik (maximaal)	80 °C
Totaal gewicht	1,01 kg

WIEL

Materiaal wielkern	Polyamide
Materiaal loopvlak	Identiek aan Wiel
Lagering	Precisie kogellagers
Afdekkapjes	Met draadbeschermer
Diameter	160 mm
Breedte Loopvlak	40 mm
Diameter Asgat	20 mm
Naaflengte	60 mm
Hardheid van het Loopvlak (D)	75 Shore D

© Copyright 2026 TENTE International GmbH

DURATECH

UOP160x50-Ø20

EAN 4031582396140

BETTER MOBILITY. BETTER LIFE.

Producttekeningen

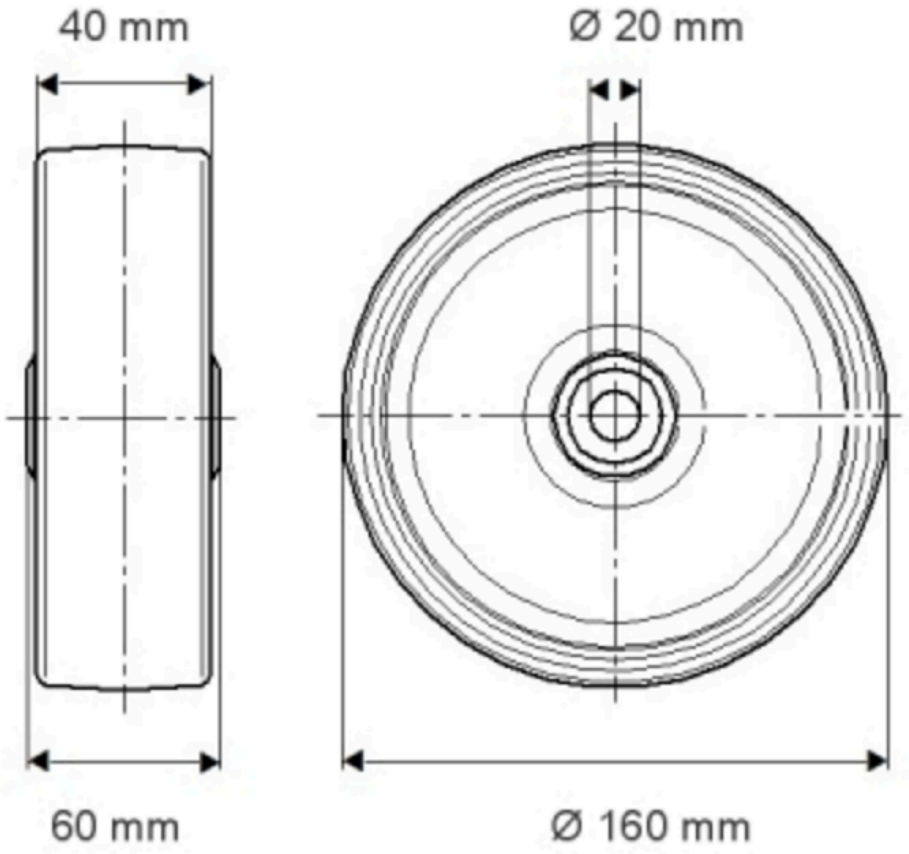

© Copyright 2026 TENTE International GmbH