PRODUKTINFORMATION

ALPHA STAINLESS

8477UFD200P63

EAN 4031582347067

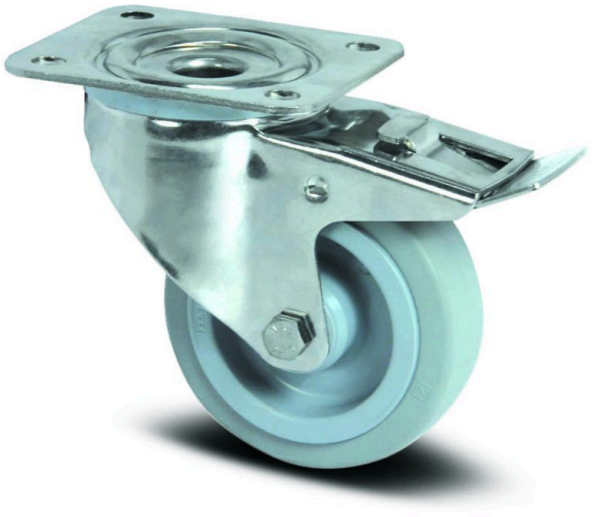

Billedet kan afvige fra det oprindelige produkt

YDEEVNE

Rullemodstand	●●●●○
Kørselsstøj	●●●●○
Abrasion	●●●○○
Rustbeskyttelse	●●●●●

PRIMÆRE EGENSKABER

Produktnavn	Alpha stainless
Type	Drejeligt Hjul med Totalbremse
Standard	EN12532 – Transportudstyr
Belastning ved 4 km/t	400 kg
Elektrisk ledende	Nej
Rustfri	Ja
Belastning Statisk	800 kg
Temperaturområde (minimum)	-20 °C
Temperaturområde (maksimum)	80 °C
Byggehøjde	240 mm
Samlet bredde	96 mm
Samlet vægt	2,96 kg

GAFFEL

Materialer til boliger	Rustfri stål, tungt
Gaffel Form	Bred
Drejekrans	Drejekrans med dobbelt kuglekrans
Farve	Rustfri stål
Udladning	55 mm
Udfaldsradius	167 mm
Udfaldsdiameter	334 mm
Dome-diameter	96 mm

HJUL

Tread hardness	blød
Fælgmateriale	Polyamid
Hjulbanemateriale	Elastisk dæk, uden afsmitning, vulkaniseret
Leje	Rulleleje , Rustfri
Aksel	Skruet med møtrik
Hjul farve	Sølvgrå (RAL7001)
Diameter	200 mm
Hjulbane bredde	46 mm
Fælgbredde	46 mm
Hårdhed af Hjulbane (A)	63 Shore A

MONTERING

Monteringstype	Rektangulær plade
Pladelængde	137 mm
Pladebredde	105 mm
Længde på pladehul (minimum)	75 mm
Længde på pladehul (maksimum)	80 mm
Pladehulbredde (minimum)	75 mm
Pladehullets bredde (maksimum)	105 mm
Pladehullets diameter	11 mm

© Copyright 2026 TENTE International GmbH

ALPHA STAINLESS

8477UFD200P63

EAN 4031582347067

Bestillingsnummer 00035541

Produkttegninger

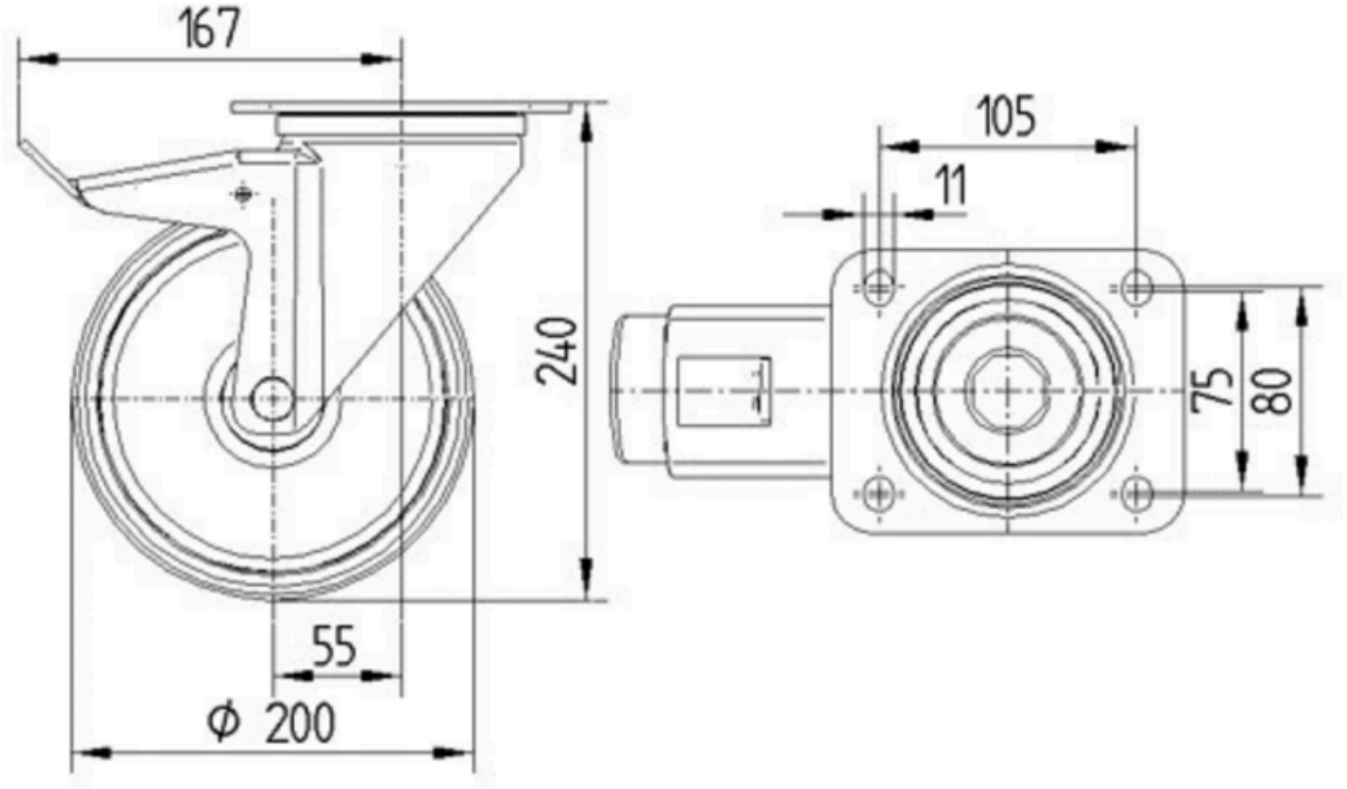

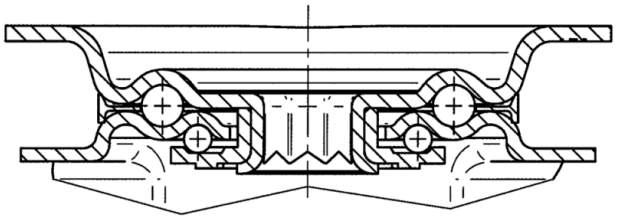

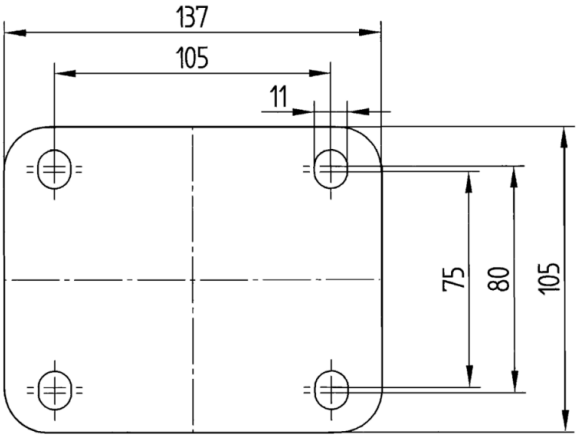

© Copyright 2026 TENTE International GmbH