제품 정보

# GALEA

5071YGP100P30-12

EAN 4031582356267



이미지는 원래 제품과 다를 수 있습니다.

## 성능

| | |
|---|---|
| 롤 성능 | ●●●○○ |
| 움직임 소음 | ●●●○○ |
| 내마모성 | ●●●○○ |
| 부식방지 | ●●●●○ |

## 핵심 속성

| | |
|---|---|
| 제품명 | Galea |
| 하우징 유형 | 방향 잠금 장치가 있는 회전식 캐스터 |
| 표준 | EN12530 - 장치 캐스터 |
| 3km/h에서의 적재 용량 | 100 kg |
| 전기 전도성 | 예 |
| 스테인리스 | 아니요 |
| 정지 중 하중용량 | 200 kg |
| 온도 범위(최소) | -20 °C |
| 온도 범위(최대) | 60 °C |
| 총높이 | 139 mm |

## 하우징

| | |
|---|---|
| 주택 자재 | 폴리아미드 |
| Fork 외형 | 닫힘 |
| 스위블 베어링 | 볼 레이스 2회 |
| 오프셋 | 40 mm |
| 회전 간섭 | 205 mm |

## 휠

| | |
|---|---|
| 차체 재질 | 폴리프로필렌, 전기 전도성 |
| 트레드 재질 | 열가소성 고무, 전기 전도성 |
| 베어링 | 정밀 볼 베어링 |
| 스레드 가드 | 스레드가드 포함 |
| 직경 | 100 mm |
| 트레드 폭 | 30 mm |
| 트레드의 경도(A) | 87 Shore A |

## 피팅

| | |
|---|---|
| 피팅 유형 | 볼트홀 |
| 볼트 홀 직경 | 12 mm |

© Copyright 2026 TENTE International GmbH

# GALEA

5071YGP100P30-12

EAN 4031582356267

BETTER MOBILITY. BETTER LIFE.

## 제품 도면

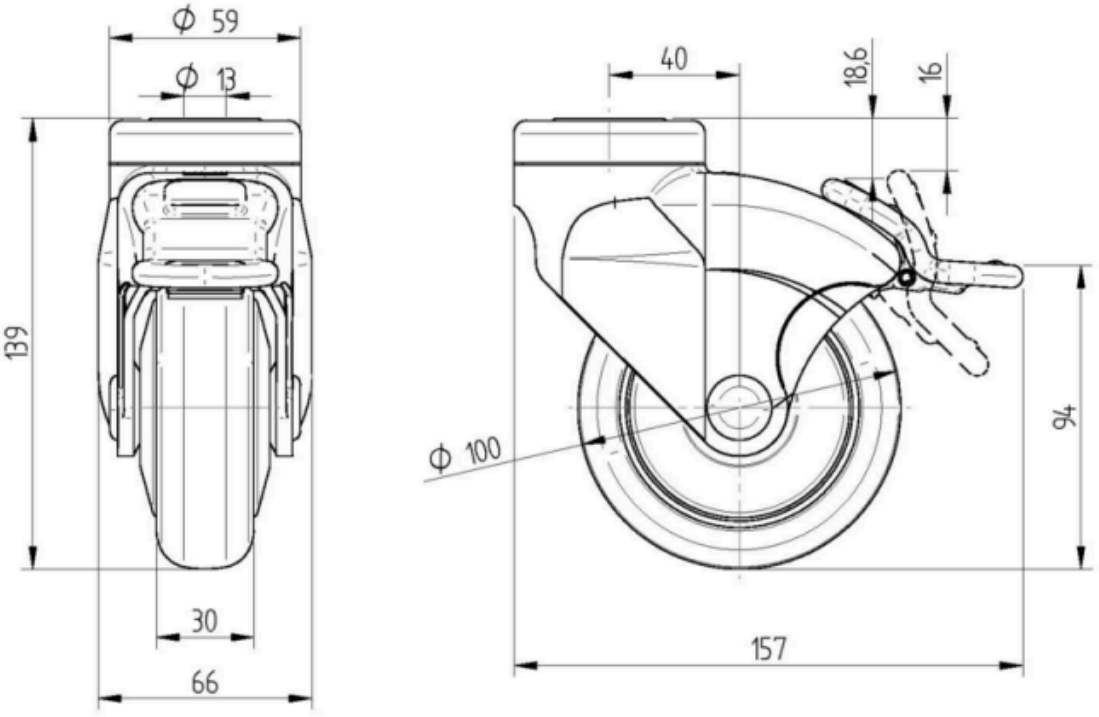


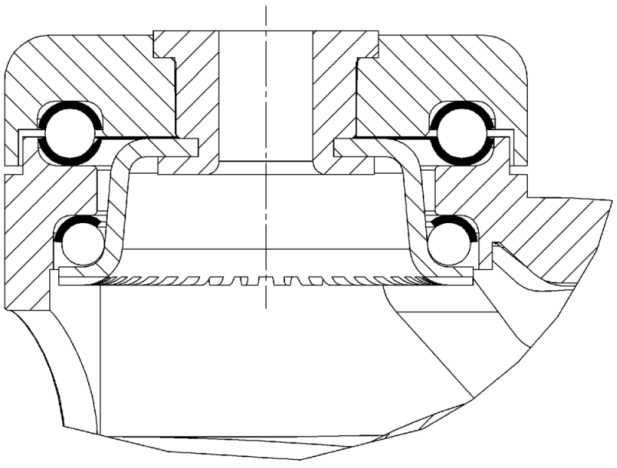

© Copyright 2026 TENTE International GmbH