INFORMACIÓN DEL PRODUCTO

KAPPA LOAD

9651TOP160P63 CL67

EAN 4031582314663



La imagen puede diferir del producto original

RENDIMIENTO

Rendimiento del rodillo	●●●●●
Ruido de movimiento	●●○○○
Desgaste	●●●●●
Resistencia a la corrosión	●●●●○

ATRIBUTOS PRINCIPALES

Nombre del producto	Kappa load
Tipo	Rueda giratoria con Freno direccional
Estándar	EN12533 - Ruedas de alta carga
Capacidad de carga a 4 km/h	1020 kg
Capacidad de carga a 6 km/h	850 kg
Conductivo eléctrico	No
Inoxidable	No
Capacidad de carga estática	1700 kg
Rango de temperatura (mínimo)	-30 °C
Rango de temperatura (máximo)	80 °C
Altura total	205 mm
Ancho total	110 mm
Peso total	4.52 kg

SOPORTE

Material de la carcasa	Hierro fundido, o hierro forjado, pesado
Forma de Horquilla Forma	Ancho, Reforzado
Rodamiento giratorio	Rodamiento de rodillos de empuje de bola de ranura profunda
Color	Pasivado azul
Desplazamiento	58 mm
Radio de giro	140 mm
Interferencia de giro	280 mm
Lubrication nipple	1
Diámetro del domo	111 mm

ARO

Material del cuerpo	Poliamida, pesada
Material de la banda de rodadura	Idéntico con cuerpo de Aro
Cojinete	Rodamiento de bolas de precisión
Eje	Enroscado con tuerca
Color Aro	Blanco natural
Protectores de hilo	Sin protector de roscas
Diámetro	160 mm
Ancho de Banda de rodadura	50 mm
Anchura del cuerpo	50 mm
Dureza de la Banda de rodadura (D)	75 Shore D

AJUSTE

Tipo de ajuste	Placa rectangular
Longitud de la placa	135 mm
Anchura de la placa	110 mm
Longitud del orificio de la placa (mínimo)	75 mm
Longitud del orificio de la placa (máxima)	80 mm
Ancho del orificio de la placa (mínimo)	75 mm
Anchura del orificio de la placa (máxima)	105 mm
Diámetro del orificio de la placa	11 mm

© Copyright 2026 TENTE International GmbH

KAPPA LOAD

9651TOP160P63 CL67

EAN 4031582314663

Número de pedido 00830362

Planos del producto

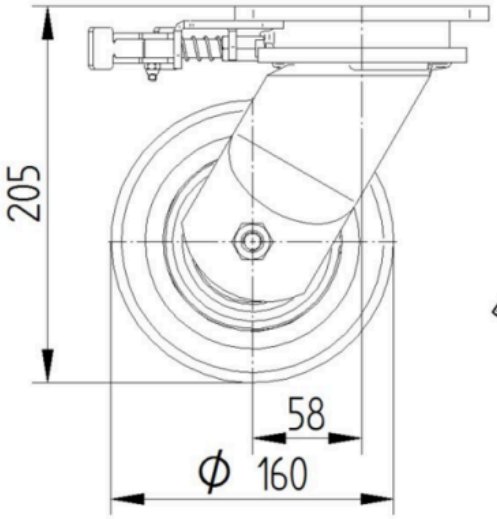

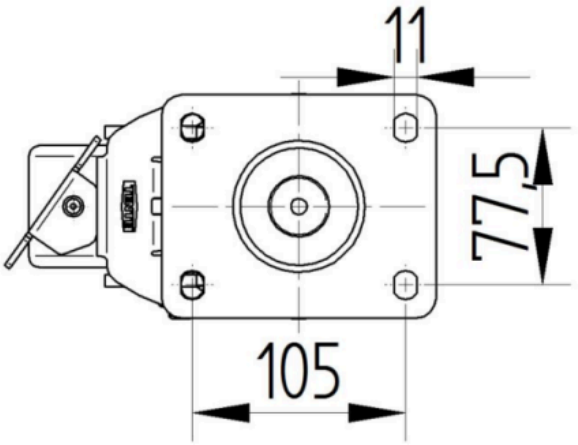

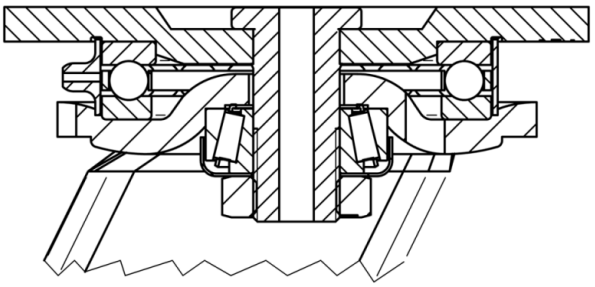

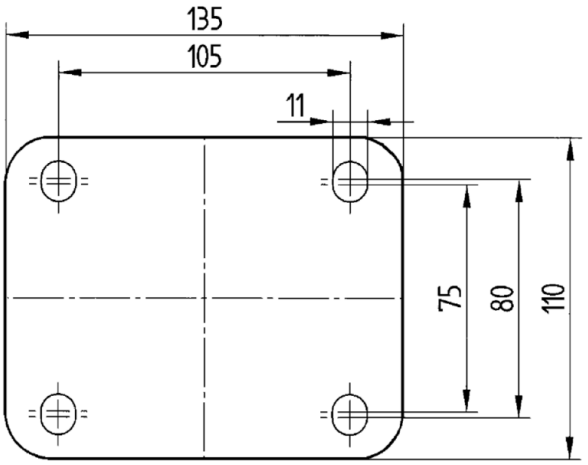

© Copyright 2026 TENTE International GmbH