INFORMĀCIJA PAR PRODUKTU

SOCKET

Kunststoff Huelse R40-23/11

EAN 4031582090208



Attēls var atšķirties no oriģinālā produkta

VEIKTSPĒJA

Korozijas izturīgs	●●●○○

PAMATA ATRIBŪTI

Produkta nosaukums	Kontaktligzda
Korpusa tips	Aksesuārs
Kravnesība pie 3 km/h	40 kg
Elektrovadītspējīga	Nē
Nerūsējošais	Nē
Statiskā kravnesība	80 kg
Kopējais augstums	36 mm
Kopējais svars	0,01 kg

UZSTĀDĪŠANA

Uzstādīšanas veids	Sintētiskā ligzda, kvadrātveida
Skrūves diametrs	23 mm

© Copyright 2026 TENTE International GmbH

SOCKET

Kunststoff Huelse R40-23/11

EAN 4031582090208

Pasūtījuma numurs 00009047

Produkta rasējumi

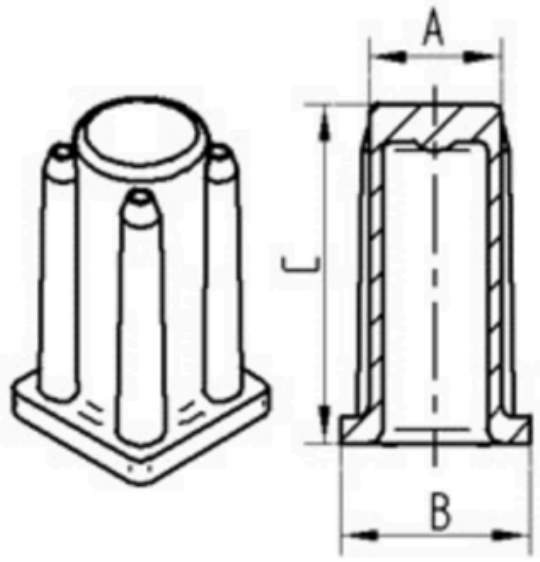

Bezeichnung	A	B	C
R40-16x16	16	20	36
R40-17x17	17	19	36
R40-18x18	18	20	36
R40-21x21	21	23,5	36
R40-22x22	22	24,5	36
R40-23x23	23	25,5	36
R40-26x26	26	30	36

© Copyright 2026 TENTE International GmbH