PRODUCTINFORMATIE

AGILA TWIN

2976PJH075P54 offset-28 no-Cr-VI

EAN 4031582302875

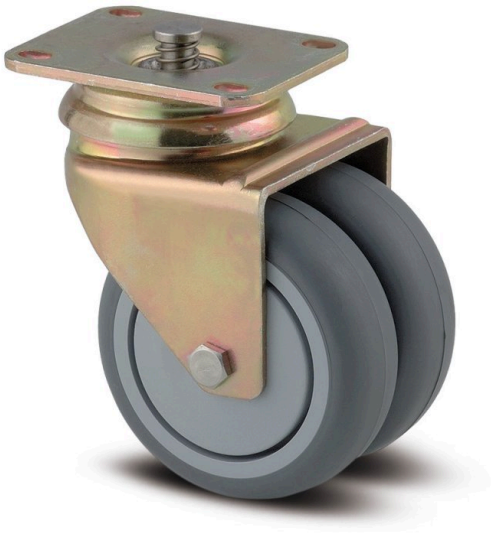

Afbeelding kan verschillen van het oorspronkelijke product

PRESTATIES

Rolprestaties	●●●○○
Bewegingsgeluid	●●●●○
Verloop	●●●○○
Corrosieweerstand	●●●○○

KERNKENMERKEN

Productnaam	Agila twin
Type	Zwenkwiel met centrale, dubbele rem
Standaard	EN12530 - Apparaten zwenkwielen
Draagvermogen bij 3 km/u	100 kg
Elektrisch geleidend	Nee
Roestvrij	Nee
Statisch Draagvermogen	200 kg
Temperatuurbereik (minimaal)	-20 °C
Temperatuurbereik (maximaal)	60 °C
Totale hoogte	103 mm
Totale breedte	71 mm
Totaal gewicht	0,58 kg

VORK

Materiaal van de behuizing	Staalplaat, medium
Vork Vorm	Dubbele vorkwiel
Zwenklager	Dubbele kogeldraaikrans
Kleur	Geel gepassiveerd
Offset	28 mm
Zwenk radius	65,5 mm
Uitzwenking	131 mm
Diameter koepel	65 mm

WIEL

Wielkern materiaal	Polypropyleen
Materiaal loopvlak	Thermoplastisch rubber
Lager	Glijlager
Kleur Wiel	Leigrijs (RAL7015)
Afdekkapjes	Met afdekkapjes
Diameter	75 mm
Breedte Loopvlak	25 mm
Breedte wielkern	25 mm
Hardheid van het loopvlak (A)	87 Shore A

BEVESTIGING

Type bevestiging	Rechthoekige plaat met remelementen
Lengte plaat	70 mm
Breedte plaat	55 mm
Lengte bevestigingsgat (minimaal)	51 mm
Lengte bevestigingsgat (maximaal)	41 mm
Breedte bevestigingsgat (minimaal)	51 mm
Breedte bevestigingsgat (maximaal)	57 mm
Diameter bevestigingsgat	5,5 mm

© Copyright 2026 TENTE International GmbH

AGILA TWIN

2976PJH075P54 offset-28 no-Cr-VI

EAN 4031582302875

Bestelnummer 00028313

Producttekeningen

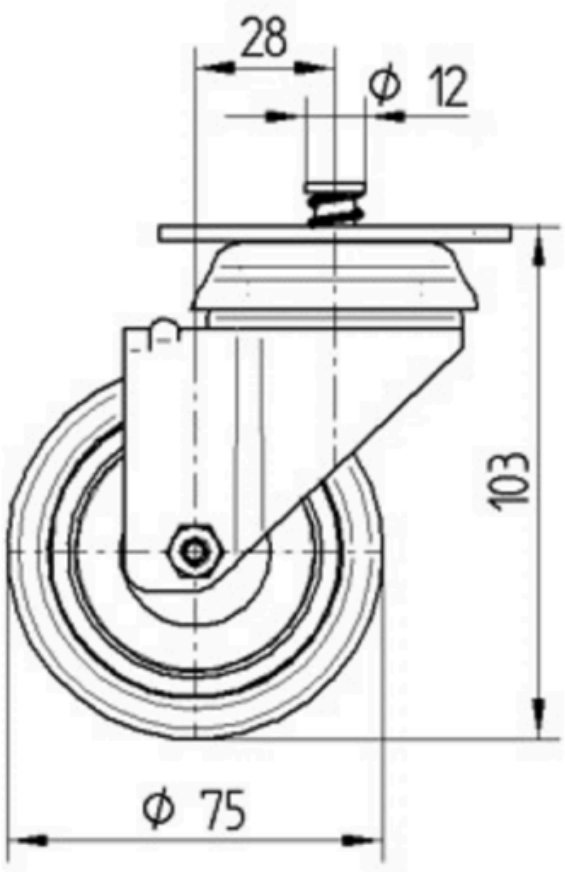

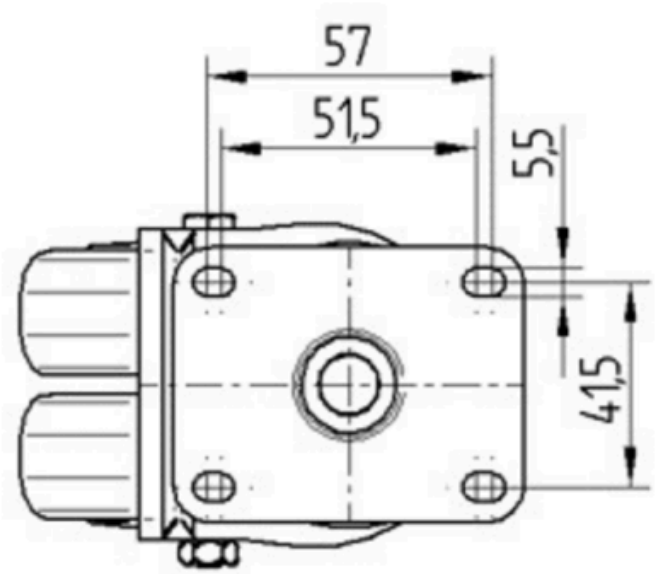

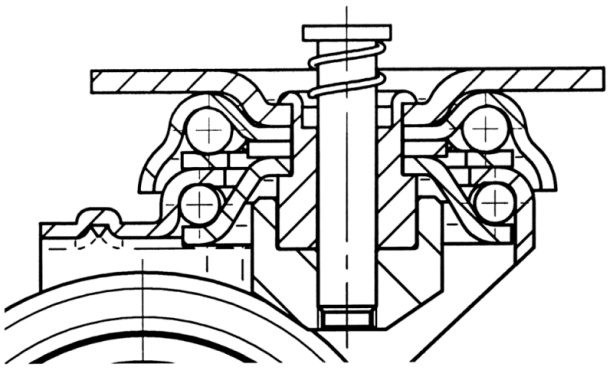

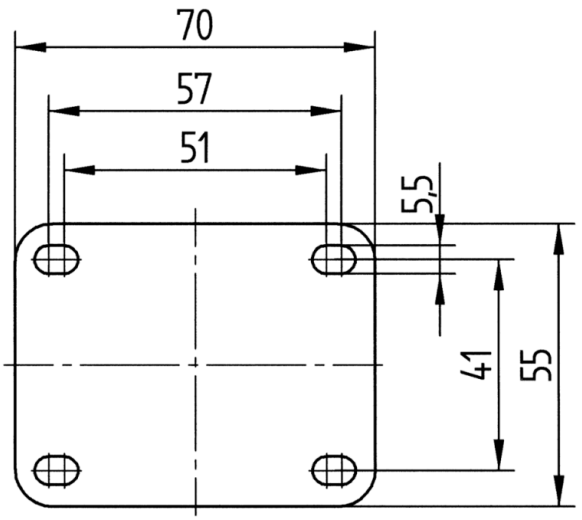

© Copyright 2026 TENTE International GmbH