PRODUKTINFORMATION

LINEA

5941UAP100R05-22 RAL9002

EAN 4031582368734



Billedet kan afvige fra det oprindelige produkt

YDEEVNE

Rullemodstand	●●●●●
Kørselsstøj	●●●○○
Abrasion	●●●●○
Rustbeskyttelse	●●●●○

PRIMÆRE EGENSKABER

Produktnavn	Linea
Type	Drejeligt Hjul med Retningsbremse
Standard	EN12530 - Hjul til Apparater
Belastning ved 3 km/t	120 kg
Elektrisk ledende	Nej
Rustfri	Nej
Belastning Statisk	240 kg
Temperaturområde (minimum)	-10 °C
Temperaturområde (maksimum)	40 °C
Byggehøjde	120 mm
Samlet bredde	82 mm
Samlet vægt	0,92 kg

GAFFEL

Materialer til boliger	Polyamid
Gaffel Form	Dobbelt Hjul
Drejekrans	Præcisionskugleleje
Farve	Grå hvid (RAL9002)
Udladning	32 mm
Udfaldsradius	108 mm
Udfaldsdiameter	216 mm
Dome-diameter	52 mm

HJUL

Fælgmateriale	Polyamid
Hjulbanemateriale	Polyuretan, Indsprøjtet
Leje	Præcisionskugleleje
Trådfang	Med trådfang
Diameter	100 mm
Hjulbane bredde	20 mm
Hårdhed af Hjulbane (A)	92 Shore A

MONTERING

Monteringstype	Solid Stift, rund
Boltdiameter	22 mm
Boltlængde	40 mm

Deutscher Designer Club

Interzum Award

IF Design Award

© Copyright 2026 TENTE International GmbH

LINEA

5941UAP100R05-22 RAL9002

EAN 4031582368734

BETTER MOBILITY. BETTER LIFE.

Produkttegninger

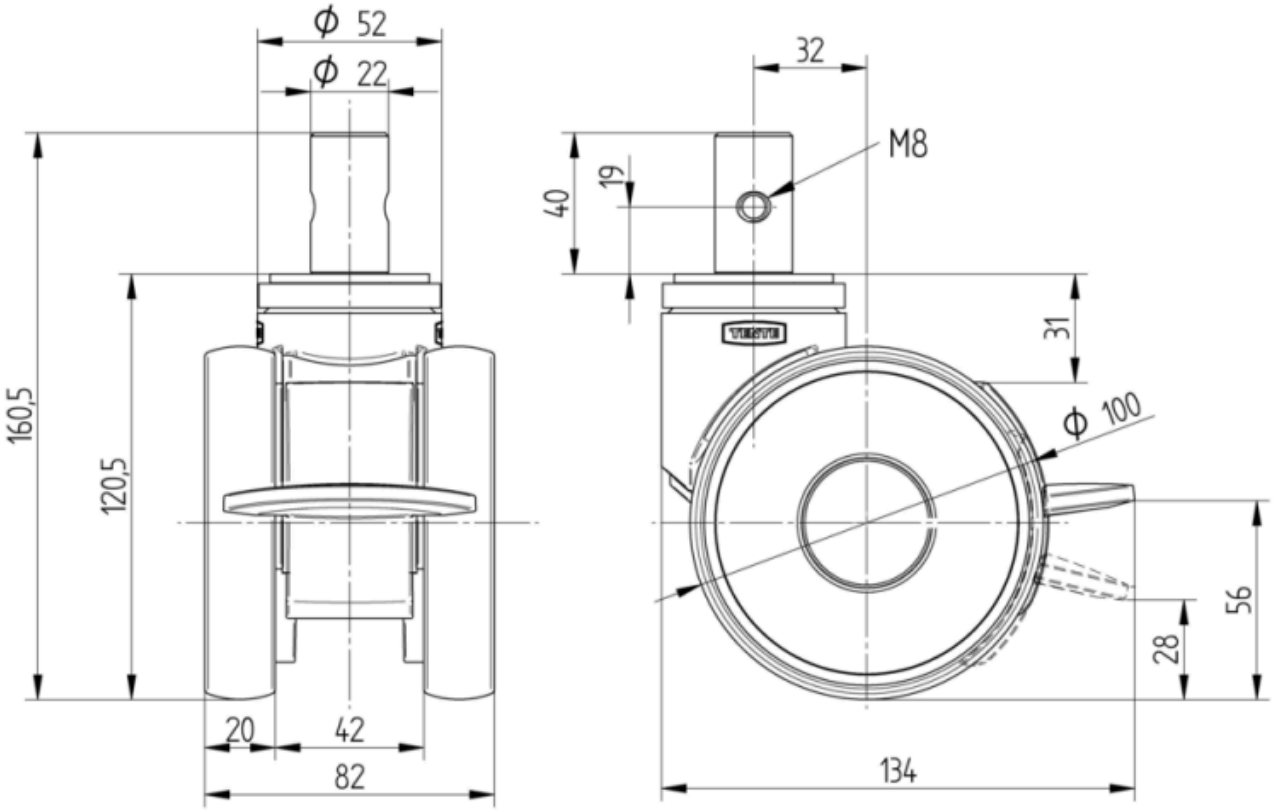

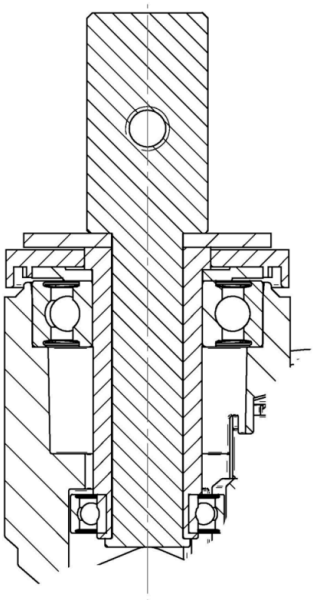

Deutscher Designer Club

Interzum Award

IF Design Award

© Copyright 2026 TENTE International GmbH