NOVATECH

ITP150x50-Ø20-SH80A convex

EAN 4031582329513



ROUE

Tread profile	convexe
Diamètre	150 mm
Largeur du bandage	50 mm
Diamètre de l’alésage	20 mm
Longueur de moyeu	60 mm

PERFORMANCE

Performance de roulage	●●●○○
Bruit de mouvement	●●●○○
Usure	●●●●○
Résistance à la corrosion	●●●○○

ATTRIBUTS DE BASE

Nom du produit	Novatech
Capacité de charge à 4 km/h	500 kg
Capacité de charge à 6 km/h	400 kg
Conducteur d’électricité	no
Inoxydable	no
Capacité de charge statique	1000 kg
Plage de température (minimale)	-10 °C
Plage de température (maximale)	60 °C

© Copyright 2026 TENTE International GmbH

NOVATECH

ITP150x50-Ø20-SH80A convex

EAN 4031582329513

BETTER MOBILITY. BETTER LIFE.

Dessins du produit

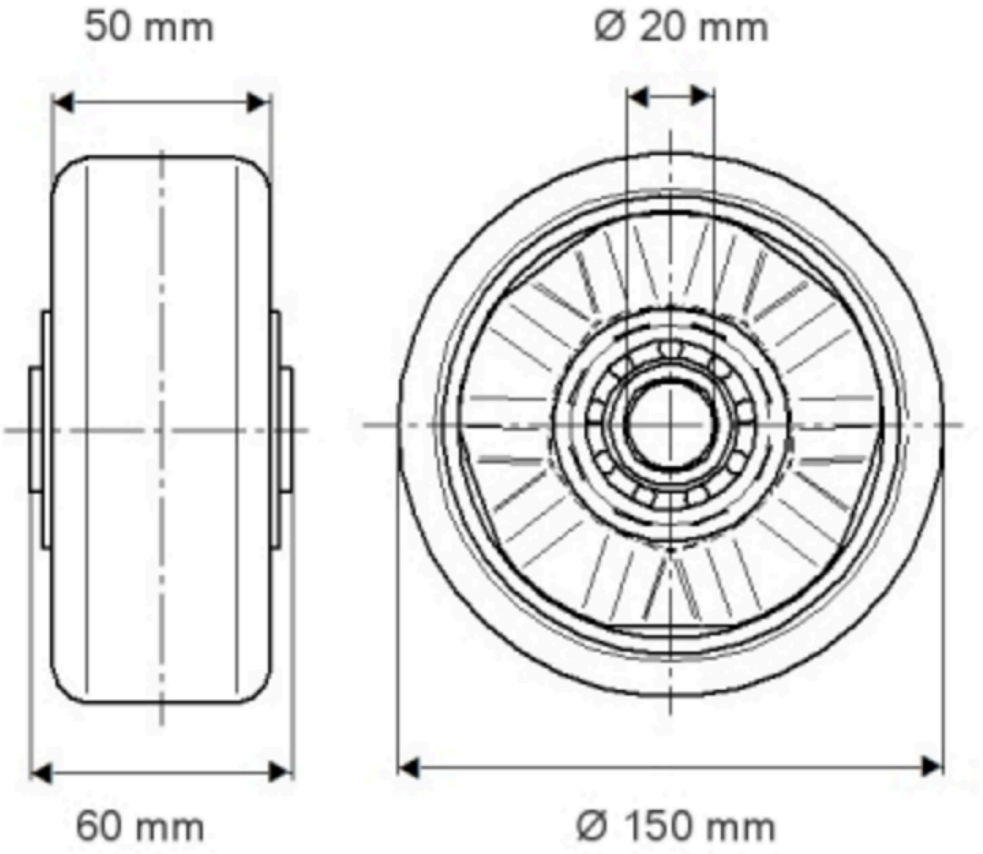

© Copyright 2026 TENTE International GmbH

NOVATECH

ITP150x50-Ø20-SH80A convex

EAN 4031582329513

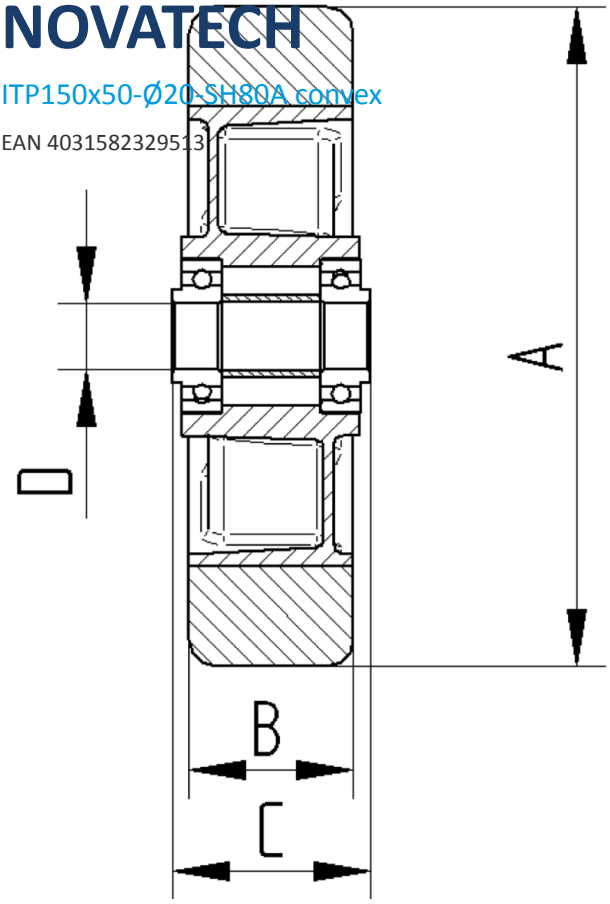

© Copyright 2026 TENTE International GmbH