INFORMATIONS SUR LE PRODUIT

AGILA

2477PJO075P40

EAN 4031582050370



L'image peut différer du produit d'origine

PERFORMANCE

Performance du rouleau	●●●○○
Bruit de mouvement	●●●●○
Attrition	●●●○○
Résistance à la corrosion	●●●○○

ATTRIBUTS DE BASE

Nom du produit	Agila
Type	Roulette pivotante avec Blocage total
Standard	EN12530 - Roulettes de dispositifs
Capacité de charge à 3 km/h	75 kg
Conducteur électrique	Non
Inoxydable	Non
Statique Capacité de charge	150 kg
Plage de température (minimale)	-20 °C
Plage de température (maximale)	60 °C
Hauteur	100 mm
Largeur totale	43 mm
Poids global	0.3 kg

CHAPE

Matériau de la chape	Tôle d'acier, moyenne
Forme Chape	Galbé
Pivot	Deux courses de balles
Couleur de la chape	Zingué bleu
Déport	24 mm
Rayon d'encombrement	80 mm
Diamètre d'encombrement	160 mm
Diamètre du dôme	43 mm

ROUE

Matériau du corps	Polypropylène
Bandage	Caoutchouc thermoplastique
Roulement	Moyeu lisse
Couleur Roue	Gris argent (RAL7001)
Pare-fils	Sans protège-filet
Diamètre	75 mm
Largeur du Bandage	25 mm
Largeur du corps	25 mm
Dureté du Bandage (A)	87 Shore A

RACCORD

Type de raccord	Plaque carrée
Longueur de plaque	60 mm
Largeur de plaque	60 mm
Longueur du trou de plaque (minimale)	38 mm
Longueur du trou de plaque (maximale)	48 mm
Largeur du trou de plaque (minimale)	38 mm
Largeur du trou de plaque (maximale)	48 mm
Diamètre du trou de la plaque	6.3 mm

© Copyright 2026 TENTE International GmbH

AGILA

2477PJO075P40

EAN 4031582050370

Numéro de commande 00003359

Dessins du produit

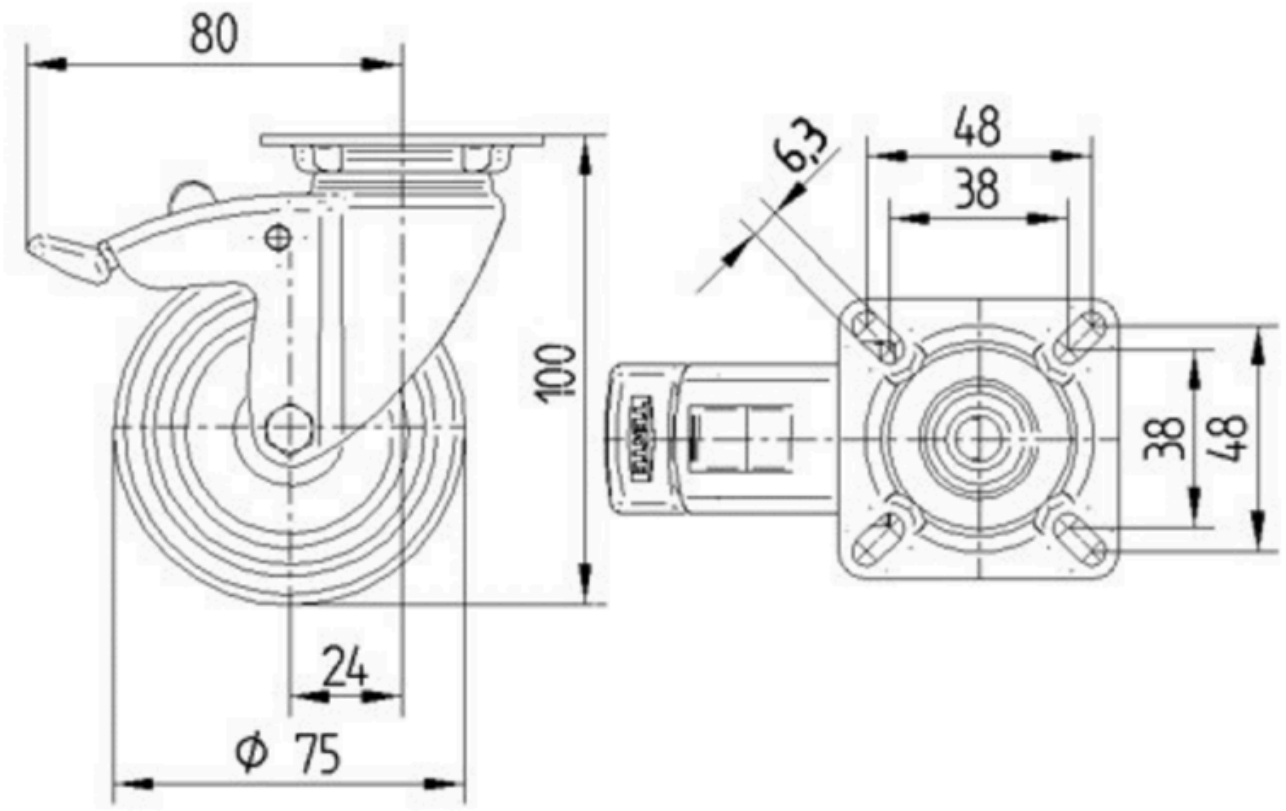

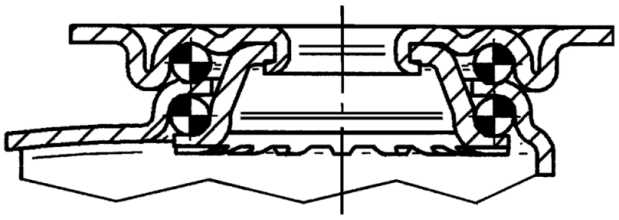

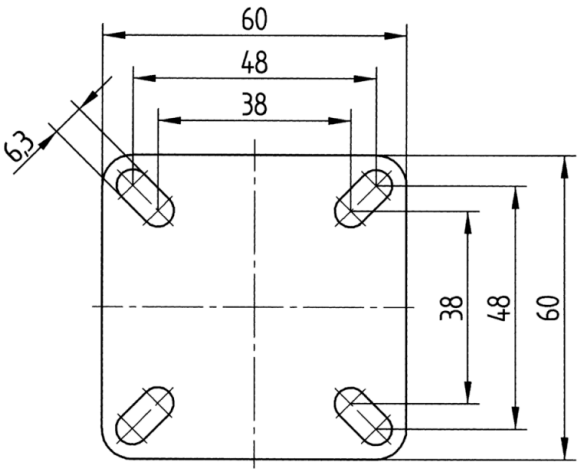

© Copyright 2026 TENTE International GmbH