INFORMĀCIJA PAR PRODUKTU

KAPPA

9688FTP200P63 CL67 WH-w60

EAN 4031582316216



Attēls var atšķirties no oriģinālā produkta

VEIKTSPĒJA

Ruļļa veiktspēja	●●●●○
Kustības troksnis	●●●○○
Nodilums	●●●●○
Korozijas izturīgs	●●●●○

PAMATA ATRIBŪTI

Produkta nosaukums	Kappa
Korpusa tips	Fiksēts atbalsta ritenis
Standarta	EN12533 - Lielas slodzes atbalsta riteņi
Kravnesība pie 4 km/h	1440 kg
Kravnesība pie 6 km/h	1200 kg
Elektrovadītspējīga	Nē
Nerūsējošais	Nē
Statiskā kravnesība	2400 kg
Temperatūras diapazons (minimālais)	-10 °C
Temperatūras diapazons (maksimālais)	60 °C
Kopējais augstums	245 mm
Kopējais platums	98 mm
Kopējais svars	6,57 kg

KRONŠTEINIS

Mājokļa materiāls	Čuguns vai dzelzs kalums, smags
Dakšas forma	Plašs, pastiprināts
Krāsa	Pasivēts ar zilu
Lubrication nipple	1
Kupola diametrs	96 mm

RITENIS

Korpusa materiāls	Čuguns
Protektora materiāls	Poliuretāns, liets
Gūltnis	Cuscinetti a sfere di precisione
Ass	Pieskrūvēts ar uzgriezni
Ritenis krāsa	Medus dzeltens (RAL1005)
Izplešanās armatūra	Ar vītņu aizsargu
Diametrs	200 mm
Protektora platums	60 mm
Korpusa platums	60 mm
Protektora cietība (A)	92 Krasts A
Protektora cietība (D)	42 Krasts D

UZSTĀDĪŠANA

Uzstādīšanas veids	Taisnstūra plāksne
Plāksnes garums	135 mm
Plāksnes platums	110 mm
Plāksnes atveres garums (minimālais)	75 mm
Plāksnes atveres garums (maksimālais)	80 mm
Plāksnes atveres platums (minimālais)	75 mm
Plāksnes atveres platums (maksimālais)	105 mm
Plāksnes atveres diametrs	11 mm

© Copyright 2026 TENTE International GmbH

KAPPA

9688FTP200P63 CL67 WH-w60

EAN 4031582316216

Pasūtījuma numurs 00803487

Produkta rasējumi

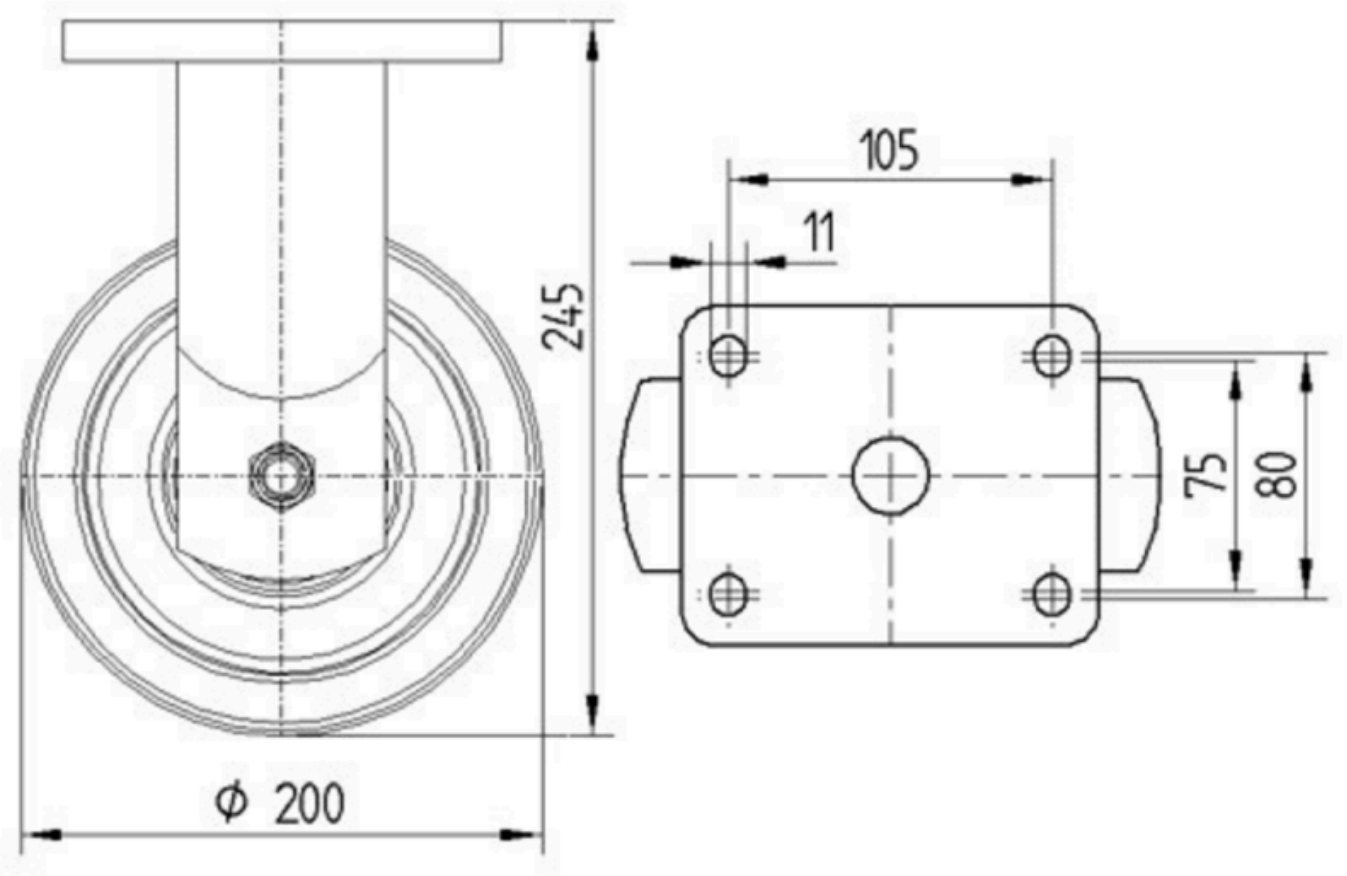

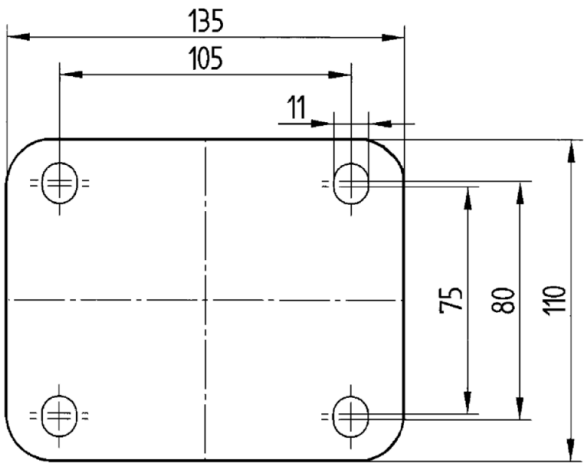

© Copyright 2026 TENTE International GmbH