제품 정보

INTEGRAL

2046UAP125R36-32S30 D 9002 4xM6

EAN 4031582300239



이미지는 원래 제품과 다를 수 있습니다.

성능

롤 성능	●●●○○
움직임 소음	●●●○○
내마모성	●●●●○
부식방지	●●●○○

핵심 속성

제품명	Integral
하우징 유형	중앙 , 토탈락 있는 회전 캐스터
표준	EN12531 - 병원 베드 캐스터
3km/h에서의 적재 용량	150 kg
4km/h에서의 적재 용량	150 kg
전기 전도성	아니요
스테인리스	아니요
정지 중 하중용량	450 kg
온도 범위(최소)	-25 °C
온도 범위(최대)	80 °C
총높이	158 mm
전체 너비	62 mm
전체 체중	0.98 kg
인증	TÜV Süd 로 시험 및 모니터링

하우징

주택 자재	강판, 중
Fork 외형	닫힘
스위블 베어링	정밀 볼 베어링
색상	그레이 화이트(RAL9002)
오프셋	35 mm
회전 반경	97.5 mm
회전 간섭	195 mm
돔 직경	62 mm

휠

차체 재질	폴리아미드
트레드 재질	폴리우레탄, 주입
베어링	정밀 볼 베어링
트레드 색상	슬레이트 회색(RAL7015)
휠 색상	슬레이트 회색(RAL7015)
스레드 가드	통합 스레드가드
직경	125 mm
트레드 폭	32 mm
차체 너비	32 mm
트레드의 경도(A)	92 Shore A
트레드의 경도(D)	42 Shore D

피팅

피팅 유형	프로파일 바용 캠 구멍이 있는 스템, 짧은 버전
볼트 직경	32 mm
볼트 길이	51 mm
볼트 나사산 위치	7 mm
볼트 장착 구멍 수량	4

IF 디자인 어워드

레드닷 디자인 어워드

© Copyright 2026 TENTE International GmbH

INTEGRAL

2046UAP125R36-32S30 D 9002 4xM6

EAN 4031582300239

주문 번호 00039276

제품 도면

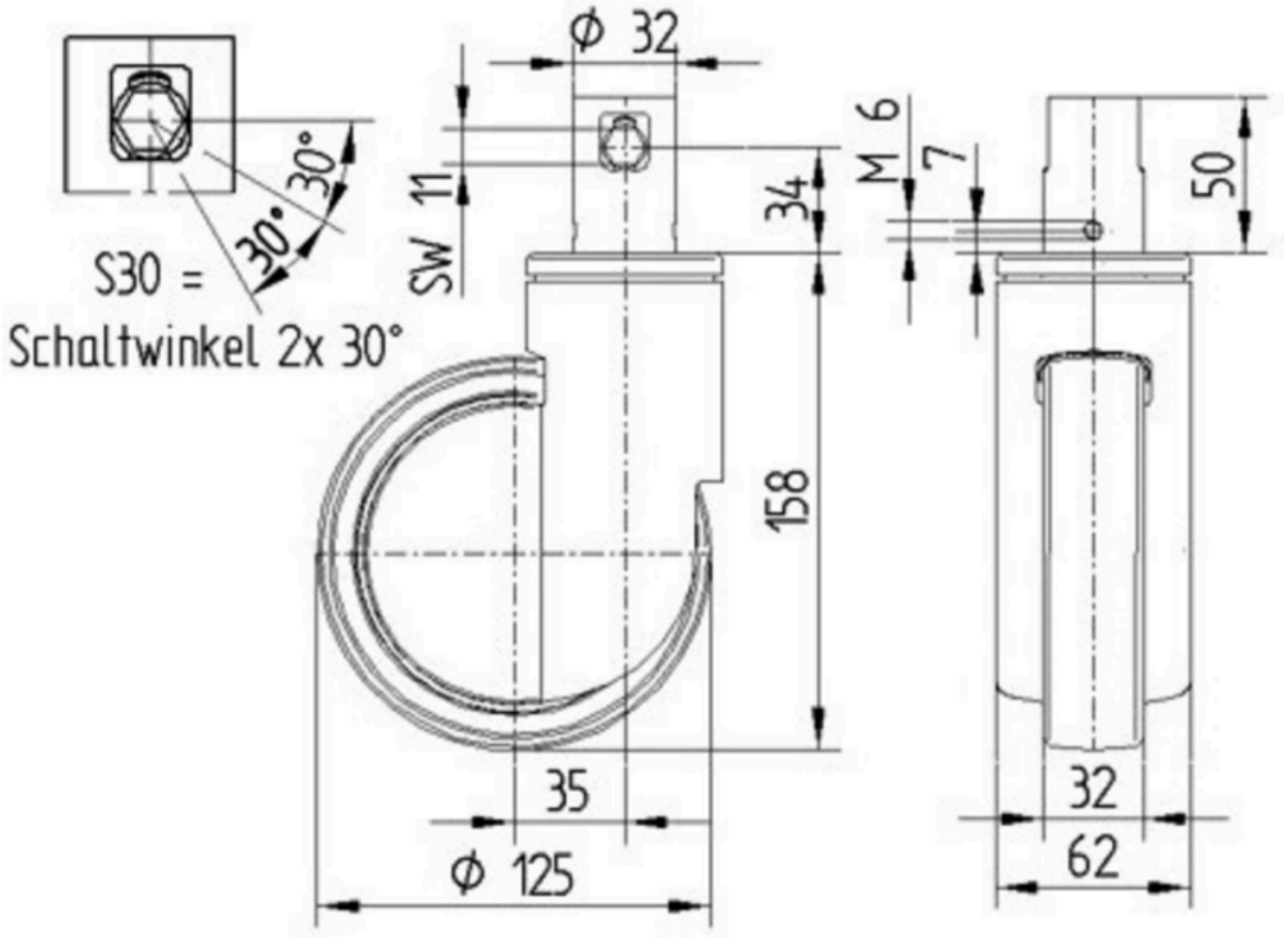

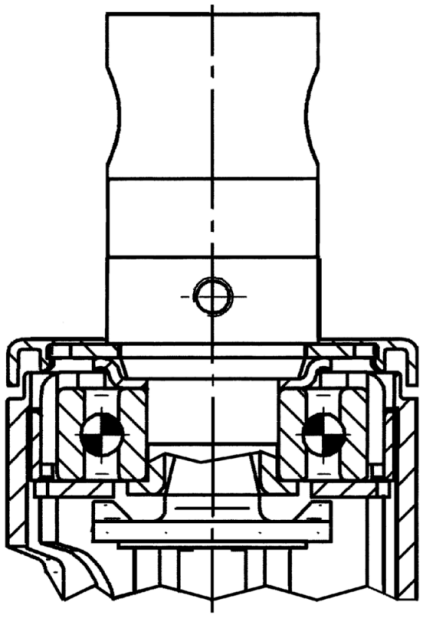

IF 디자인 어워드

레드닷 디자인 어워드

© Copyright 2026 TENTE International GmbH