PRODUKTINFORMATION

NOVATECH

ETY 060x20-Ø20 HL12

EAN 4031582318463



Billedet kan afvige fra det oprindelige produkt

YDEEVNE

Rullemodstand	●●●●○
Kørselsstøj	●●●○○
Abrasion	●●●●○
Rustbeskyttelse	●●●○○

PRIMÆRE EGENSKABER

Produktnavn	Novatech
Type	Hjul
Standard	EN12532 – Transportudstyr
Belastning ved 4 km/t	100 kg
Belastning ved 6 km/t	80 kg
Elektrisk ledende	Nej
Rustfri	Nej
Belastning Statisk	200 kg
Temperaturområde (minimum)	-10 °C
Temperaturområde (maksimum)	60 °C
Samlet vægt	0,14 kg

HJUL

Fælgmateriale	Stål, jern
Hjulbanemateriale	Polyuretan, Støbt
Leje	Præcisionskugleleje (RS/2RS)
Hjul farve	Honninggul (RAL1005)
Diameter	60 mm
Hjulbane bredde	20 mm
Aksel Huldiameter	20 mm
Navlængde	12 mm
Fælgbredde	20 mm
Hårdhed af Hjulbane (A)	92 Shore A
Hårdhed af Hjulbane (D)	42 Shore D

© Copyright 2026 TENTE International GmbH

NOVATECH

ETY 060x20-Ø20 HL12

EAN 4031582318463

Bestillingsnummer 00830217

Produkttegninger

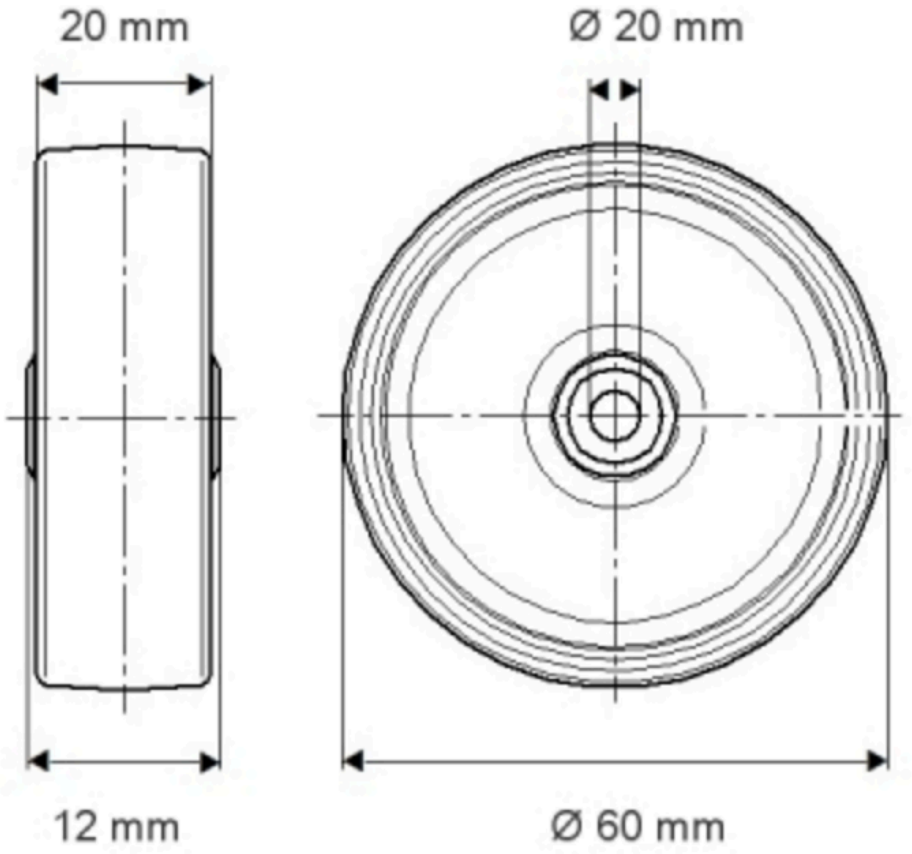

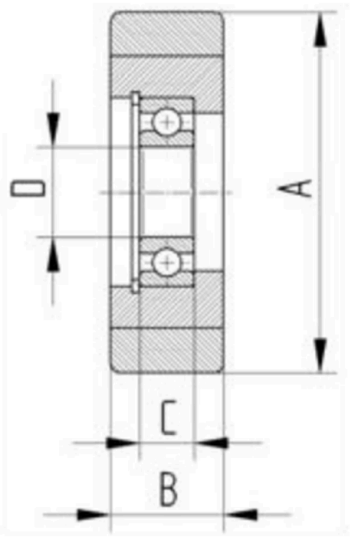

© Copyright 2026 TENTE International GmbH