INFORMAÇÕES DO PRODUTO

GALEA

5077PJP125P60-90x70

EAN 4031582367911



A imagem pode diferir do produto original

DESEMPENHO

Desempenho do rolamento	●●●○○
Ruído de movimento	●●●○○
Desgaste	●●●○○
Resistência à corrosão	●●●●○

ATRIBUTOS PRINCIPAIS

Nome do produto	Galea
Tipo	Rodízio giratório com travão total
Padrão	EN12530 - Rodízios para Dispositivos
Capacidade de carga a 3 km/h	100 kg
Elétrico condutivo	Não
Aço inoxidável	Não
Capacidade de carga estática	200 kg
Intervalo de temperatura (mínimo)	-20 °C
Intervalo de temperatura (Máximo)	60 °C
Altura total	163 mm
Peso geral	0,41 kg

SUPORTE

Material da caixa	Poliamida
Em Forma de Garfo	Fechado
Rolamento giratório	Duas filas de esferas
Offset	40 mm
Interferência giratória	205 mm

RODA

Material do centro da roda	Polipropileno
Material do piso da roda	Borracha termoplástica
Rolamento	Rolamento de esferas de precisão
Anti-fios	Com anti-fios
Diâmetro	125 mm
Largura do Piso	30 mm
Dureza do Piso (A)	87 Shore A

ENCAIXE

Tipo de fixação	Placa de fixação retangular
Comprimento da placa	90 mm
Largura da placa	70 mm
Comprimento do furo da placa (mínimo)	60 mm
Comprimento do furo da placa (Máximo)	70 mm
Largura do furo da placa (Mínimo)	50 mm
Largura do furo da placa (Máximo)	55 mm
Diâmetro do furo da placa	8 mm

© Copyright 2026 TENTE International GmbH

GALEA

5077PJP125P60-90x70

EAN 4031582367911

BETTER MOBILITY. BETTER LIFE.

Desenhos do produto

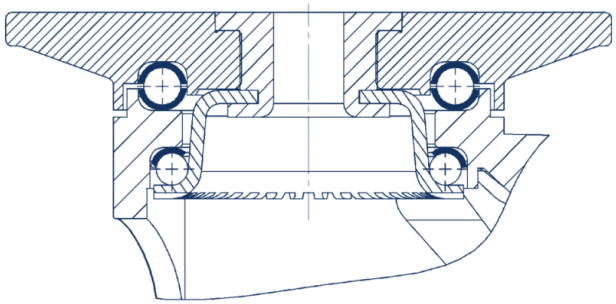

© Copyright 2026 TENTE International GmbH