PRODUCTINFORMATIE

AGILA TWIN

2975UOO050P30-11

EAN 4031582302844



Afbeelding kan afwijken van het oorspronkelijke product

PRESTATIES

Rolprestaties	●●●○○
Bewegingsgeluid	●●●○○
Slijtage	●●●●○
Corrosiebestendigheid	●●●○○

KERNKENMERKEN

Productnaam	Agila twin
Type	Wielen met Wielslot
Standaard	EN12530 - Hulpmiddelen zwenkwielen
Draagvermogen bij 3 km/h	70 kg
Elektrisch geleidend	Nee
Roestvrij	Nee
Statisch draagvermogen	140 kg
Temperatuurbereik (minimaal)	-25 °C
Temperatuurbereik (maximaal)	80 °C
Totale hoogte	69 mm
Totale breedte	57 mm
Totaal gewicht	0,24 kg

BEHUIZING

Materiaal van de behuizing	Staalplaat, medium
Vork Vorm	Behuizing met twee Wiel
Zwenklager	Twee balraces
Kleur	Blauw gepassiveerd
Offset	25 mm
Zwenk radius	77 mm
Draaicirkel	155 mm
Diameter koepel	53 mm

WIEL

Materiaal wielkern	Polyamide
Materiaal loopvlak	Identiek aan Wiel
Lagering	Glijlager
Wielkleur	Leigrijs (RAL7015)
Afdekkapjes	Zonder schroefdraadbeschermer
Diameter	50 mm
Breedte Loopvlak	20 mm
Breedte wielkern	20 mm
Hardheid van het Loopvlak (D)	75 Shore D

FITTING

Type bevestiging	Boutgat
Boutgat diameter	11 mm

© Copyright 2026 TENTE International GmbH

AGILA TWIN

2975UOO050P30-11

EAN 4031582302844

Bestelnummer 00030579

Producttekeningen

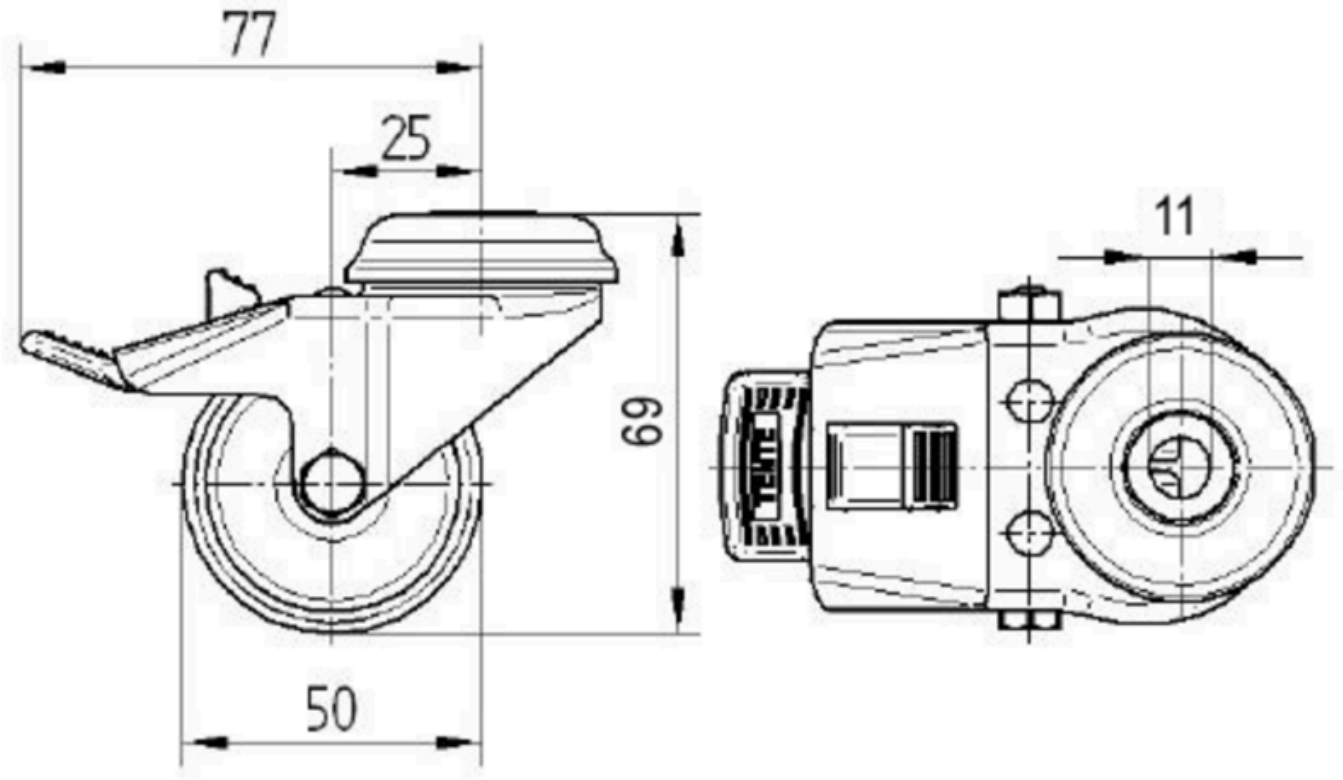

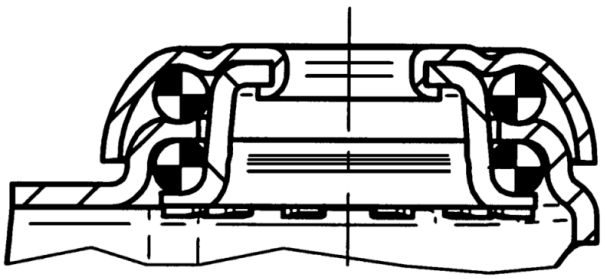

© Copyright 2026 TENTE International GmbH