产品信息

AGILA

2477DIK100R47-24-27

EAN 4031582326017



图片可能与原产品不同

表现

滚动性能	●●●○○
运动噪音	●●●○○
损耗	●●●○○
耐腐蚀性	●●●○○

核心属性

产品名称	Agila
外壳类型	带全锁的旋转脚轮
标准	EN12530 - 设备脚轮
3 km/h的载重	80 kg
导电	否
不锈	否
静态载重	160 kg
温度范围（最低）	-10 °C
最高温度范围	40 °C
总高	138 mm
总重量	1.15 kg

支架

外壳材料	钢板，中号
支架形状	宽
旋转轴承	两个钢珠滚道
颜色	蓝色钝化
偏移量	43.5 mm
旋转半径	131 mm
转向干涉	262 mm

轮子

轮体材料	钢板
胎面材料	实心橡胶，不留痕，Shore A 63
轴承	圆锥球轴承
侧盖	带螺纹防护装置
直径	100 mm
胎面宽度	32 mm
胎面硬度 （A）	80 岸 A

固定件

固定件类型	合成膨胀机，方形
膨胀固定件（最小）	24 mm
膨胀固定件（最大）	27 mm
提示	请在订购时注明所需的试管内径。

© Copyright 2026 TENTE International GmbH

AGILA

2477DIK100R47-24-27

EAN 4031582326017

订单号 00028526

产品图纸

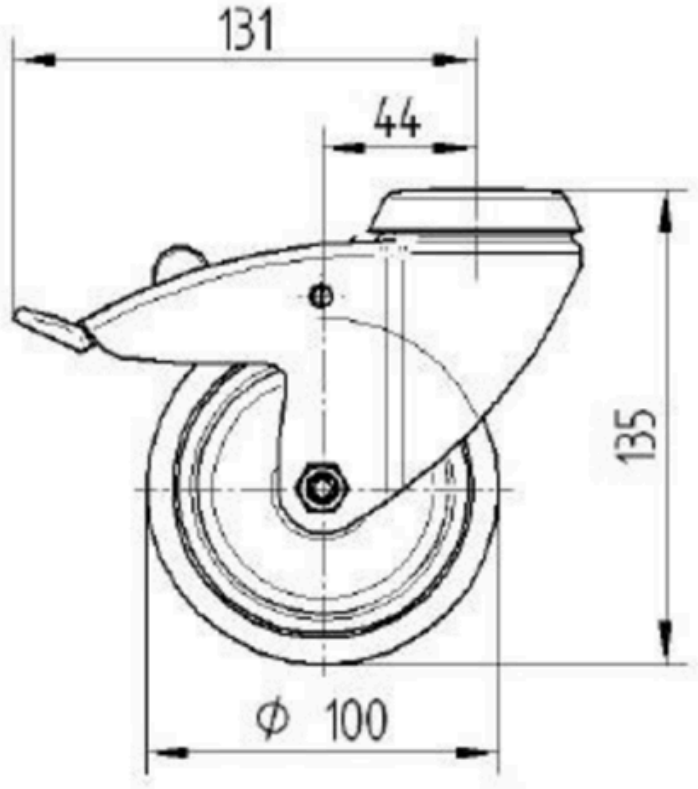

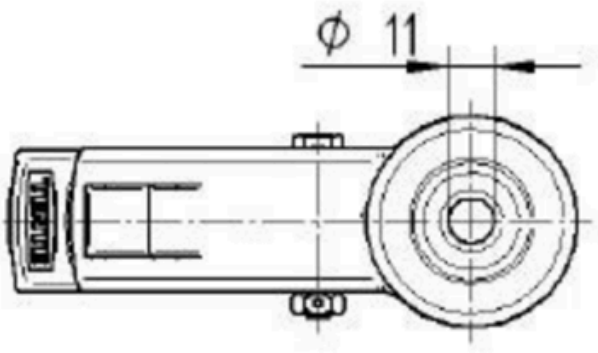

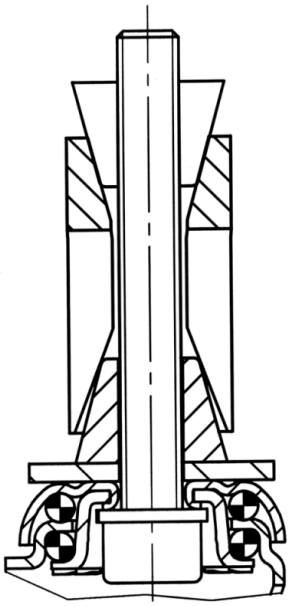

© Copyright 2026 TENTE International GmbH