ІНФОРМАЦІЯ ПРО ПРОДУКТ

ELASTECH

IFP 200x50-Ø25

EAN 4031582319842

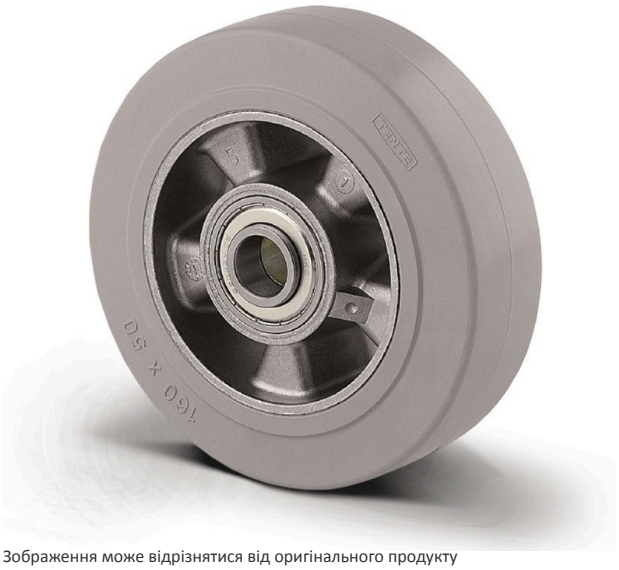

Зображення може відрізнятися від оригінального продукту

ЕФЕКТИВНІСТЬ

Продуктивність рулону	●●○○○
Шум руху	●●●●●
Атритація	●●●○○
Стійкість до корозії	●●●○○

ОСНОВНІ АТРИБУТИ

Назва продукту	Elastech
Тип	Колесо
Стандартний	EN12532 - Транспортувальне обладнання
ОбВантажопідйомність 4 км/год	450 kg
ОбВантажопідйомність 6 км/год	360 kg
Електропровідність	Ні
Нержавіюча сталь	Ні
Статичний Вантажопідйомність	900 kg
Діапазон температур (мінімальний)	-20 °C
Діапазон температур (максимальний)	85 °C
Загальна вага	1,71 kg

КОЛЕСО

Tread hardness	м’який
Матеріал тіла	Алюміній
Матеріал протектору	Еластична шина, без маркування, вулканізована
Носіння	Прецизійний кульковий підшипник
Колір Колесо	Сірий / не маркування
Захист різьби	Без різьби
Діаметр	200 mm
Протектор	50 mm
Діаметр отвору Вісь	25 mm
Довжина хаба	60 mm
Ширина тіла	50 mm
Твердість Протектор (A)	68 Прибережна A

© Copyright 2026 TENTE International GmbH

ELASTECH

IFP 200x50-Ø25

EAN 4031582319842

Номер замовлення 00830632

Креслення продукту

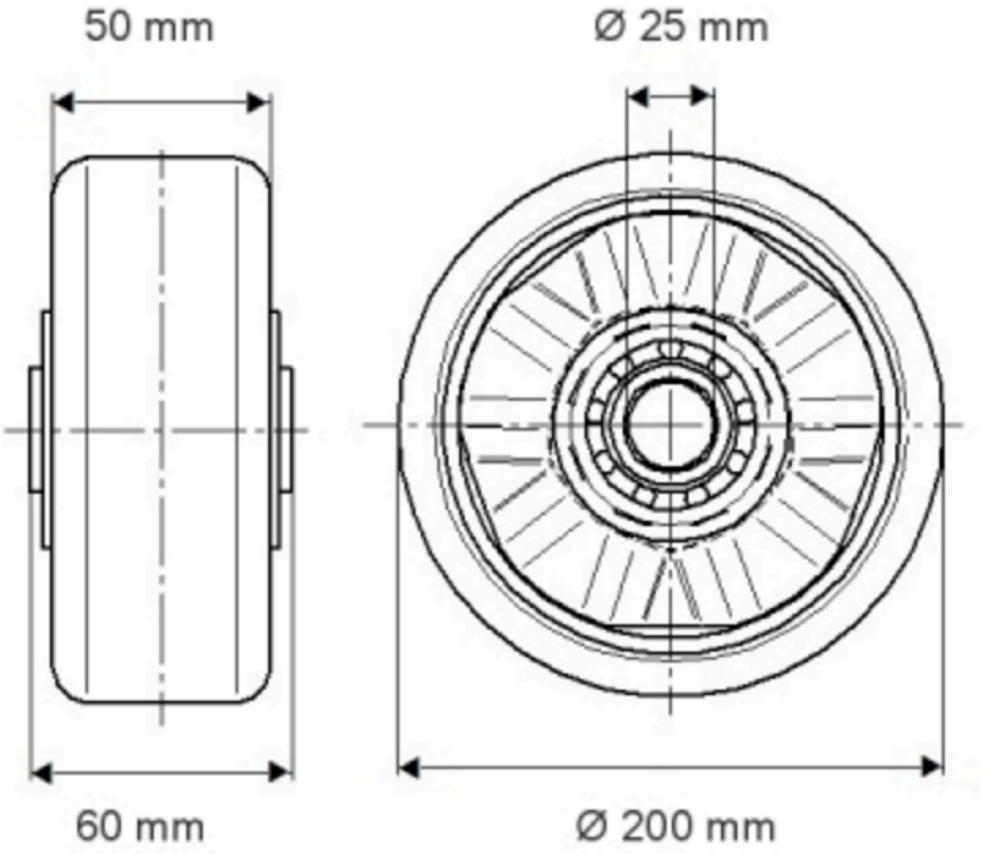

© Copyright 2026 TENTE International GmbH

ELASTECH

IFP 200x50-Ø25

EAN 4031582319342

Номер замовлення 109830632

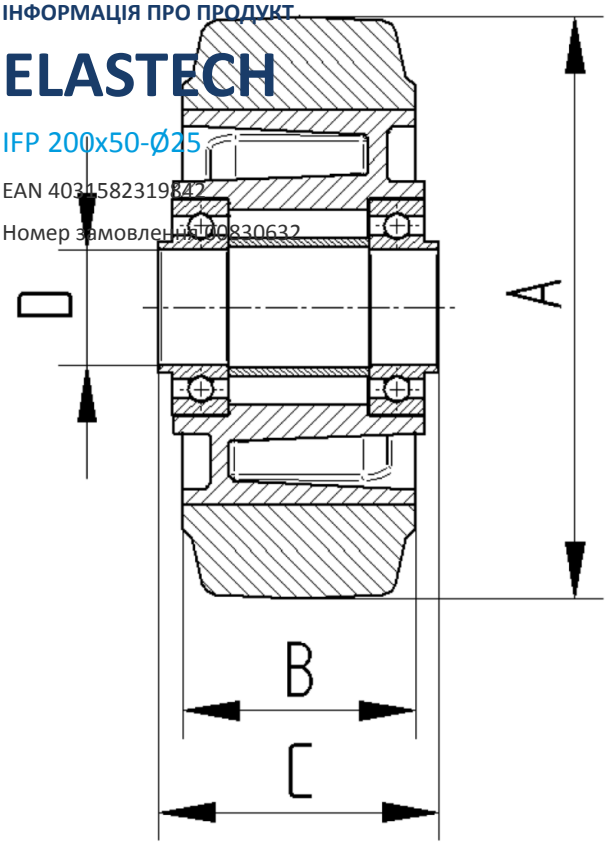

© Copyright 2026 TENTE International GmbH