INFORMAZIONI DI PRODOTTO

LINEA

5947UAC100R05-28 RAL9002

EAN 4031582352764



L'immagine può differire dal prodotto originale

PRESTAZIONI

Prestazioni di rotolamento	●●●●●
Rumore	●●●○○
Attrito	●●●●○
Resistenza alla corrosione	●●●●○

ATTRIBUTI PRINCIPALI

Nome del prodotto	Linea
Tipo	Ruota girevole con freno totale
Standard	EN12530 - Ruote per dispositivi
Portata a 3 km/h	120 kg
Elettricamente conduttivo	No
Inossidabile	Sì
Portata statica	240 kg
Intervallo di temperatura (minimo)	-10 °C
Intervallo di temperatura (massimo)	40 °C
Altezza totale	120 mm
Larghezza complessiva	82 mm
Peso complessivo	0,93 kg

SUPPORTO

Materiale di costruzione	Poilammide
Forma della forcella	Supporto gemellato
Cuscinetto del supporto	Cuscinetti a sfere di precisione
Colore	Grigio bianco (RAL9002)
Disassamento	32 mm
Raggio di piroettamento	108 mm
Ingombro di piroettamento	216 mm
Diametro cuffia superiore	52 mm

RUOTA

Materiale del corpo	Poilammide
Materiale del battistrada	Poliuretano, Iniettato
Cuscinetto	Cuscinetto a sfere di precisione, Inossidabile
Parafili	Con parafili
Diametro	100 mm
Larghezza battistrada	20 mm
Durezza del Battistrada (A)	92 Shore A

FISSAGGIO

Tipo di fissaggio	Perno solido, tondo
Diametro bullone	28 mm
Lunghezza bullone	40 mm

Club del progettista tedesco

Premio Interzum

Premio di Design IF

© Copyright 2026 TENTE International GmbH

LINEA

5947UAC100R05-28 RAL9002

EAN 4031582352764

BETTER MOBILITY. BETTER LIFE.

Disegni del prodotto

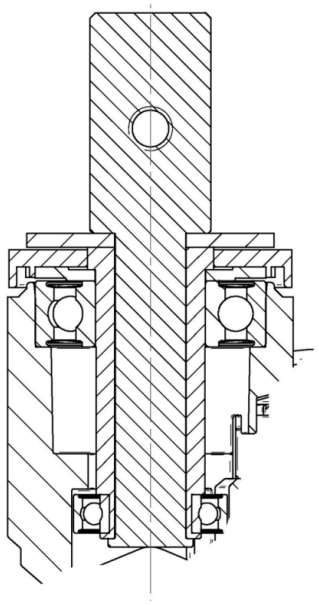

Club del progettista tedesco
Premio Interzum
Premio di Design IF