INFORMACE O PRODUKTU

MAXTECH

UAR 125x32-Ø12 HL44 natural/3004

EAN 4031582323139



Obrázek se může lišit od původního produktu

KOLO

Materiál středu	Polyamid
Materiál běhounu	Polyuretan, Vstříknuty
Ložisko	Valivé ložisko
Barva Kola	Přírodní bílá
Ochranná krytka	Bez pouzdra
Průměr	125 mm
Šířka Běhoun	32 mm
Průměr otvoru pro Šroub	12 mm
Délka náboje	44 mm
Šířka středu kola	32 mm
Tvrdost Běhoun (A)	92 Obuv A
Tvrdost Běhoun (D)	42 Shore D

VÝKON

Valivý odpor	●●●○○
Hlučnost	●●●○○
Opotřebení	●●●●○
Odolné vůči korozi	●●●○○

ZÁKLADNÍ ATRIBUTY

Název produktu	Maxtech
Typ	Kolo
Norma	EN12532 – Přepravní vybavení
Nosnost 4 km/h	200 kg
Elektrické vodivé	Ne
Nerezové	Ne
Statická Nosnost	400 kg
Rozsah teploty (minimální)	-25 °C
Teplotní rozsah (maximální)	80 °C
Celková hmotnost	0,27 kg

© Copyright 2026 TENTE International GmbH

MAXTECH

UAR 125x32-Ø12 HL44 natural/3004

EAN 4031582323139

Objednací číslo 00034174

Výkresy produktu

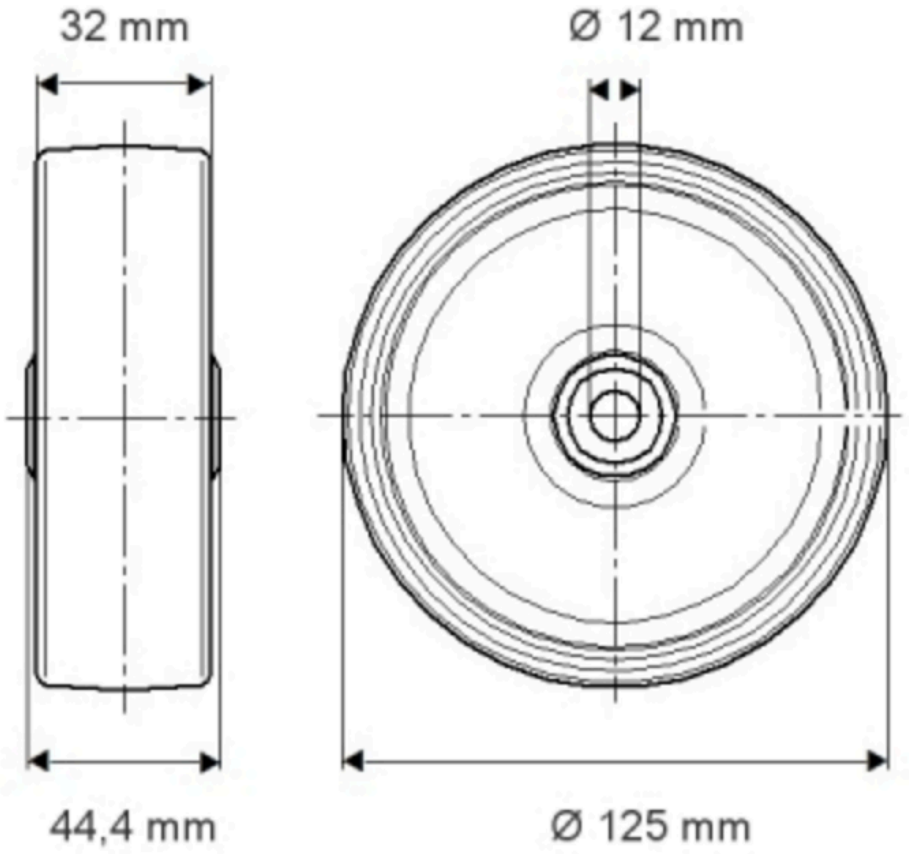

© Copyright 2026 TENTE International GmbH