INFORMACIJE O PROIZVODU

INTEGRAL

2046XSX150R26-28S45 D 9002 4xM8 W

EAN 4031582341454



Slika se može razlikovati od originalnog proizvoda

PERFORMANSE

Performanse kotrljanja	●●●○○
Buka u pokretu	●●●○○
Ishrana	●●●●○
otpornost na rdju	●●●○○

OSNOVNI ATRIBUTI

Naziv proizvoda	Integral
Emisija CO2 (obuhvat 3)	6.45
Tip	Okreni Tocak sa centralnim , potpuna kocnica
Standard	EN12531 - Bolnički stolovi
Nosivost na 3 km/h	150 kg
Nosivost na 4 km/h	150 kg
Električni provod	yes
nerdjajuci	no
Statički Nosivost	450 kg
Temperaturni opseg (Minimalno)	-25 °C
Opseg temperature (maksimalni)	80 °C
Sveukupna visina	183 mm
Ukupna širina	62 mm
Ukupna težina	1.02 kg
Sertifikacija	Ispitano i nadgledano od strane TÜV Süd

KUCISTE

Materijal kućišta	Čelični list, srednji
oblik viljuska	Zatvoreno
okretni lezaj	precizini kuglicni lezaj
Boja	Siva bela (RAL9002)
ofset	40 mm
okretni radijus	115 mm
Otpor okretanju	230 mm
Prečnik kupole	62 mm

TOCAK

Materijal za telo	poliamid električna provodljivost
materijal omotaca	Poliuretan, liveno, električno provodljiv
Nošenje	precizini kuglicni lezaj, zapecaceno
Boja omotac	Slatko siva (sličan RAL7015)
Boja Tocak	Slat siva (RAL7015)
stitnici omotaca	Integrisani threadguard
Prečnik	150 mm
Širina omotac	32 mm
Širina tela	32 mm
Teškoća gazećeg omotac (A)	91 Šor A
Teškoća gazećeg omotac (D)	40 Šor D

PRILAGOĐAVANJE

Tip uklapanja	stablo sa bregasta rupa za trake profila
Prečnik sraf	28 mm
Dužina sraf	96 mm
Položaj sraf	19 mm
Količina otvora za montiranje sraf	4
Savet	Kreveti za pranje moraju biti zapecaceno u oblasti za montažu od strane proizvođača bolničkog kreveta.

IF nagrada za Dizajn

Red Dot Dizajn Award

© Copyright 2026 TENTE International GmbH

INTEGRAL

2046XSX150R26-28S45 D 9002 4xM8 W

EAN 4031582341454

Broj porudžbine 00030608

Crteži proizvoda

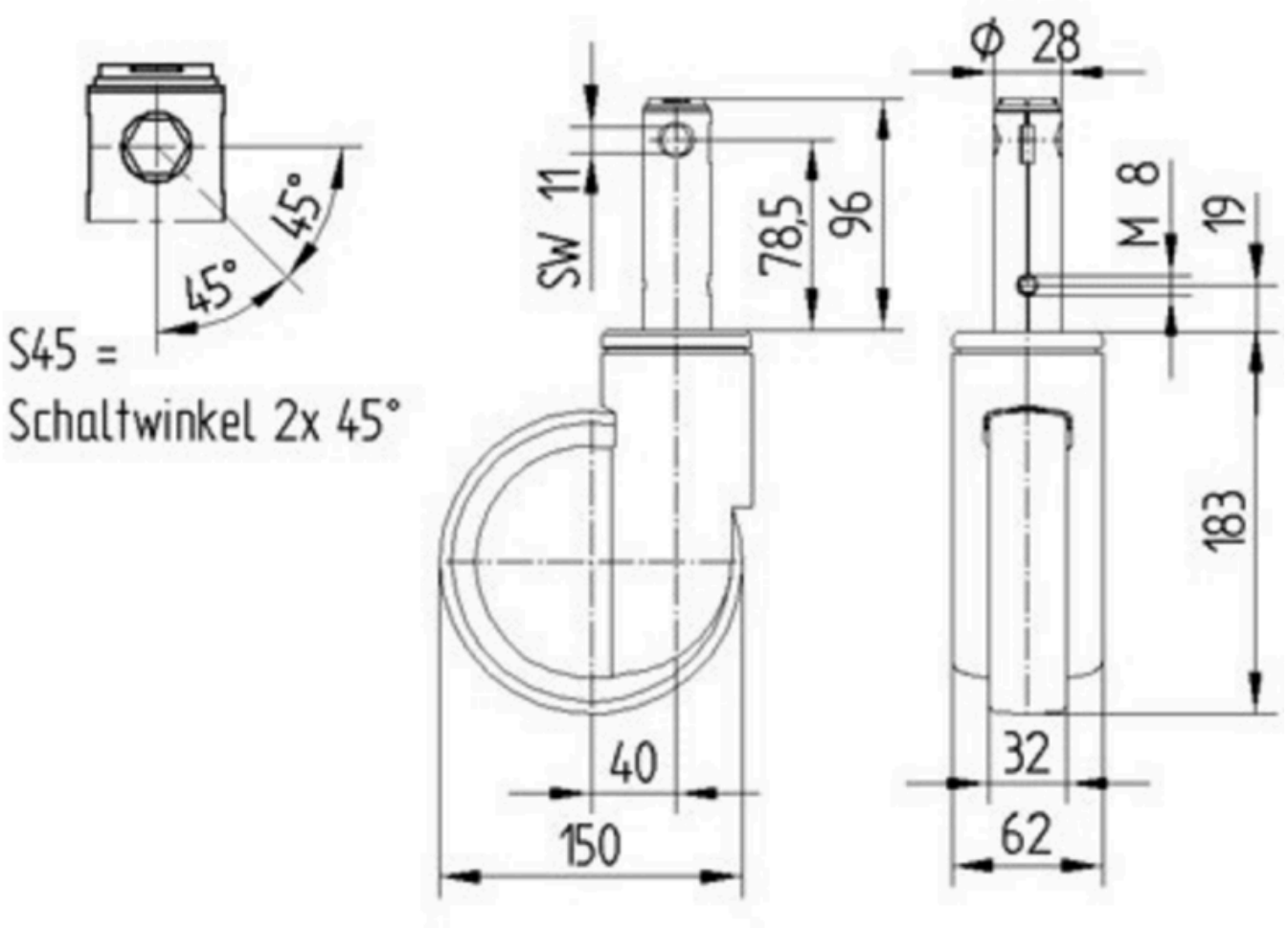

IF nagrada za Dizajn

Red Dot Dizajn Award

© Copyright 2026 TENTE International GmbH