PRODUKTINFORMATION

AGILA

2477DYK075R07-Ø27-30

EAN 4031582340990



Billedet kan afvige fra det oprindelige produkt

YDEEVNE

Rullemodstand	●●●○○
Kørselsstøj	●●●○○
Abrasion	●●●○○
Rustbeskyttelse	●●●○○

PRIMÆRE EGENSKABER

Produktnavn	Agila
Type	Drejeligt Hjul med Totalbremse
Standard	EN12530 - Hjul til Apparater
Belastning ved 3 km/t	55 kg
Elektrisk ledende	Ja
Rustfri	Nej
Belastning Statisk	110 kg
Temperaturområde (minimum)	-10 °C
Temperaturområde (maksimum)	40 °C
Byggehøjde	103 mm

GAFFEL

Materialer til boliger	Stålplade, medium
Gaffel Form	Bred
Drejekrans	Drejekrans med dobbelt kuglekrans
Farve	Blå-kromatiseret
Udladning	24 mm
Udfaldsradius	80 mm
Udfaldsdiameter	160 mm

HJUL

Fælgmateriale	Bladstål
Hjulbanemateriale	Massiv gummi sort, elektrisk ledende
Leje	Kegle-kugleleje
Trådfang	Med trådfang
Diameter	75 mm
Hjulbane bredde	25 mm
Hårdhed af Hjulbane (A)	80 Shore A

MONTERING

Monteringstype	Syntetisk ekspander, rund
Expanderbefæstigelse (minimum)	27 mm
Expanderbefæstigelse (maksimum)	30 mm
Tip	Angiv den påkrævede indvendige diameter for røret ved bestilling.

© Copyright 2026 TENTE International GmbH

AGILA

2477DYK075R07-Ø27-30

EAN 4031582340990

BETTER MOBILITY. BETTER LIFE.

Produkttegninger

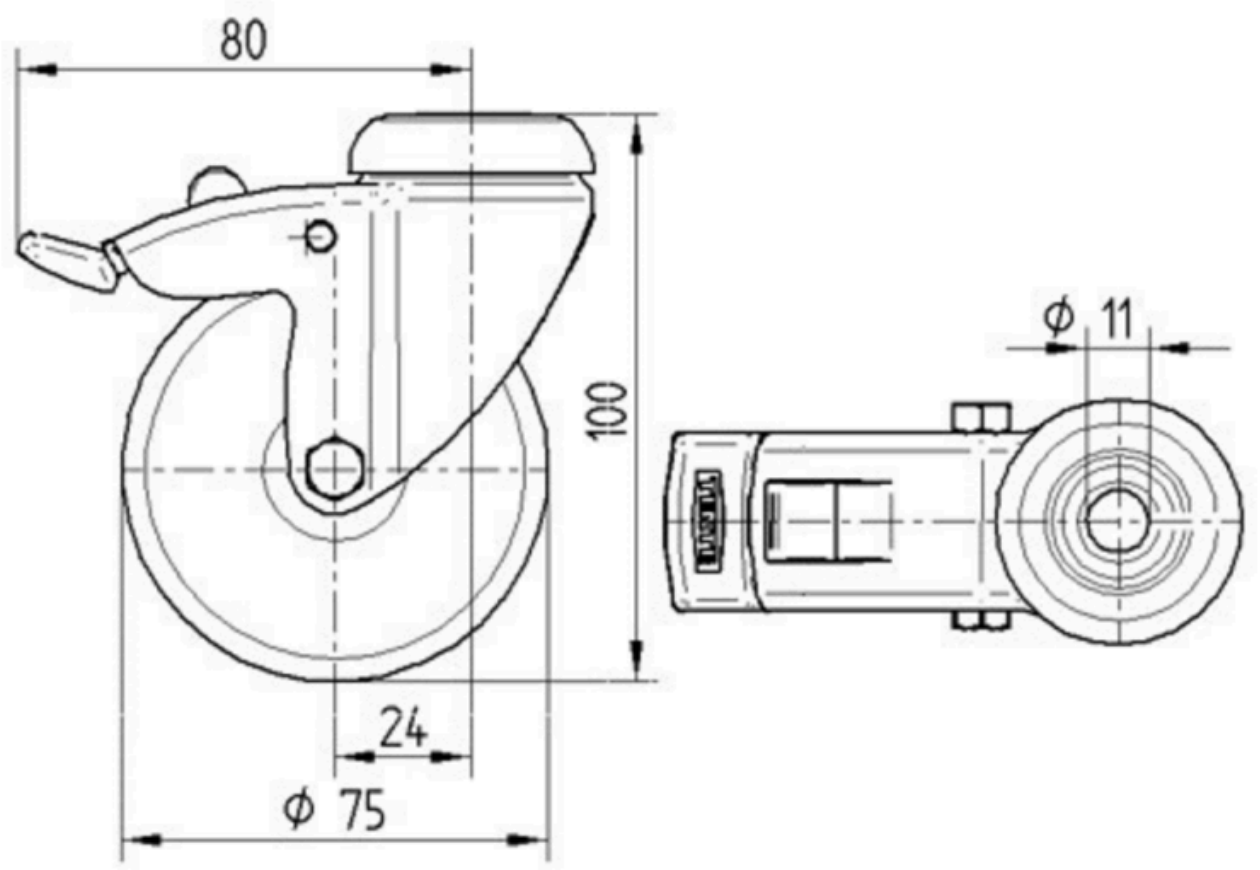

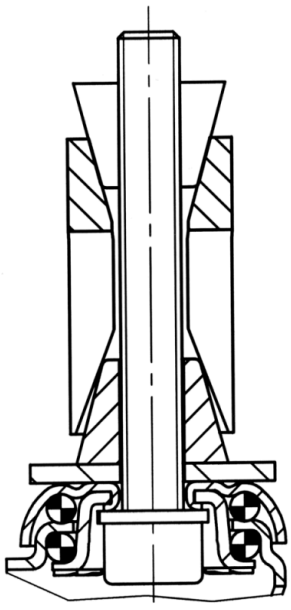

© Copyright 2026 TENTE International GmbH