제품 정보

MONO

5025PJH080S70-10X15 TFR

EAN 4031582385762



이미지는 원래 제품과 다를 수 있습니다.

성능

롤 성능	●●●○○
움직임 소음	●●●○○
내마모성	●●●○○
부식방지	●●●●○

핵심 속성

제품명	Mono
하우징 유형	휠 브레이크가 장착된 회전식 캐스터
표준	EN12528 - 가구용 캐스터
3km/h에서의 적재 용량	70 kg
전기 전도성	아니요
스테인리스	아니요
정지 중 하중용량	140 kg
온도 범위(최소)	-10 °C
온도 범위(최대)	40 °C
총높이	110 mm
전체 체중	0.2 kg

하우징

주택 자재	폴리아미드
Fork 외형	닫힘
스위블 베어링	스템 , 회전
오프셋	34 mm
회전 반경	74 mm
회전 간섭	148 mm
나사산 직경	0 mm

휠

차체 재질	폴리프로필렌
트레드 재질	열가소성 고무
베어링	플레인 베어링
스레드 가드	스레드가드 포함
직경	80 mm
트레드 폭	24 mm
트레드의 경도(A)	87 Shore A

피팅

피팅 유형	육각 넥스레드 스템 , 상단 육각형 볼트넥
스템 직경	10 mm
스템 길이	15 mm

© Copyright 2026 TENTE International GmbH

MONO

5025PJH080S70-10X15 TFR

EAN 4031582385762

BETTER MOBILITY. BETTER LIFE.

제품 도면

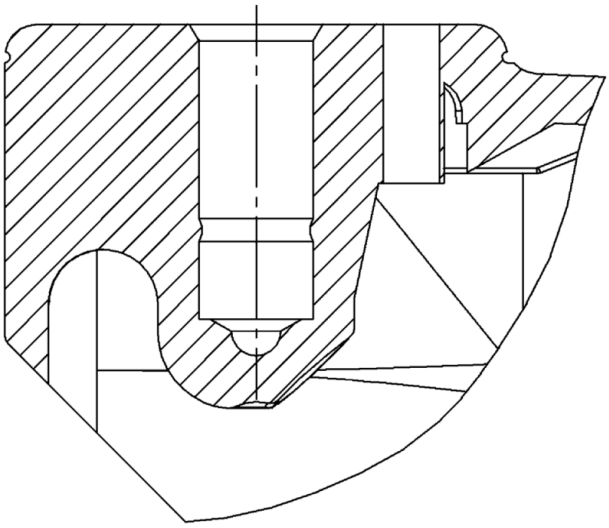

© Copyright 2026 TENTE International GmbH