产品信息

NOVATECH

ITB 250x55-Ø35 HL60

EAN 4031582397994



图片可能与原产品不同

表现

滚动性能	●●●●○
运动噪音	●●●○○
损耗	●●●●○
耐腐蚀性	●●●○○

核心属性

产品名称	Novatech
外壳类型	轮子
标准	EN12532 - 运输器械
4 公里/小时的载重	1200 kg
6 公里/小时的载重	1000 kg
导电	否
不锈	否
静态载重	2000 kg
温度范围（最低）	-10 °C
最高温度范围	60 °C
总重量	1.83 kg

轮子

轮体材料	铝
胎面材料	聚氨酯，铸造的
轴承	带键槽的孔
轮子颜色	蜂蜜黄 （RAL1005）
侧盖	无螺纹护罩
直径	250 mm
胎面宽度	55 mm
轴孔直径	35 mm
中心长度	60 mm
轮体宽度	55 mm
胎面硬度 （A）	92 岸 A
胎面硬度 （D）	42 岸 D

© Copyright 2026 TENTE International GmbH

NOVATECH

ITB 250x55-Ø35 HL60

EAN 4031582397994

订单号 00861408

产品图纸

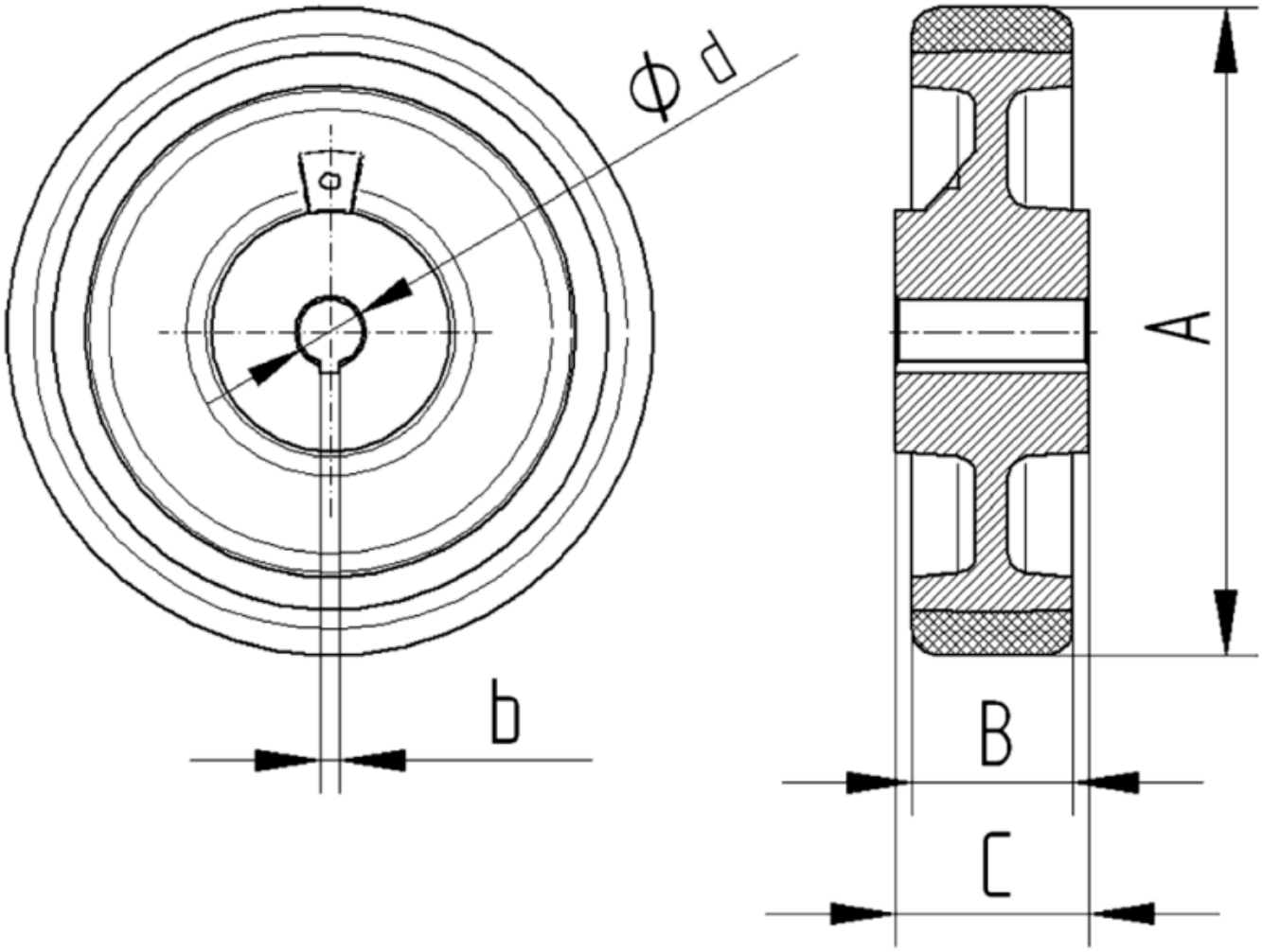

© Copyright 2026 TENTE International GmbH