INFORMĀCIJA PAR PRODUKTU

ELASTECH

IEP 250x50-Ø20 HL60

EAN 4031582319750



Attēls var atšķirties no oriģinālā produkta

VEIKTSPĒJA

Ruļļa veiktspēja	●●○○○
Kustības troksnis	●●●●●
Nodilums	●●●○○
Korozijas izturīgs	●●●○○

PAMATA ATRIBŪTI

Produkta nosaukums	Elastech
Korpusa tips	Ritenis
Standarta	EN12532 - Transporta aprīkojums
Kravnesība pie 4 km/h	500 kg
Kravnesība pie 6 km/h	400 kg
Elektrovadītspējīga	Nē
Nerūsējošais	Nē
Statiskā kravnesība	1000 kg
Temperatūras diapazons (minimālais)	-20 °C
Temperatūras diapazons (maksimālais)	85 °C
Kopējais svars	2,37 kg

RITENIS

Tread hardness	mīksts
Korpusa materiāls	Alumīnijs
Protektora materiāls	Elastīgas riepas, melnas, vulkanizētas
Gūltnis	Cuscinetti a sfere di precisione
Ritenis krāsa	Melns (līdzīgs RAL9005)
Izplešanās armatūra	Bez vītņu aizsarga
Diametrs	250 mm
Protektora platums	50 mm
Ass atveres diametrs	20 mm
Rumbas garums	60 mm
Korpusa platums	50 mm
Protektora cietība (A)	68 Krasts A

© Copyright 2026 TENTE International GmbH

ELASTECH

IEP 250x50-Ø20 HL60

EAN 4031582319750

Pasūtījuma numurs 00801772
Produkta rasējumi

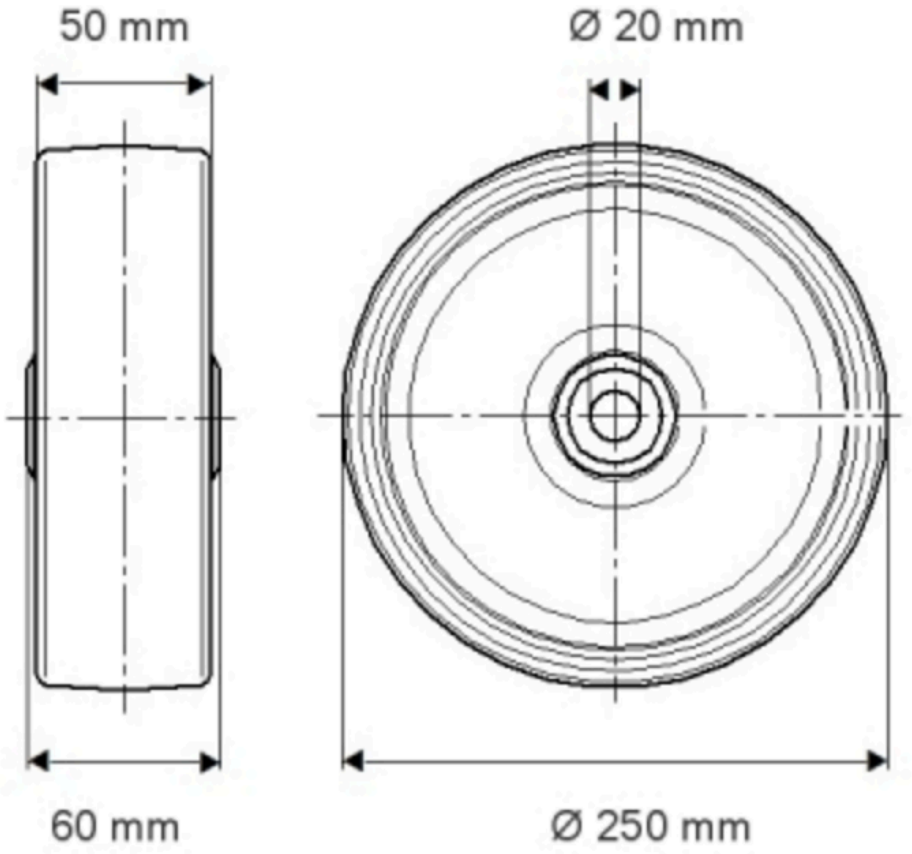

© Copyright 2026 TENTE International GmbH

ELASTECH

IEP 250x50-Ø20 HL60

EAN 4031582319750

Pasūtījuma numurs 000501772

