ІНФОРМАЦІЯ ПРО ПРОДУКТ

ZETA

4681TOO125P63

EAN 4031582308013



Зображення може відрізнятися від оригінального продукту

ЕФЕКТИВНІСТЬ

Продуктивність рулону	●●●○○
Шум руху	●○○○○
Атритація	●●●●●
Стійкість до корозії	●●●○○

ОСНОВНІ АТРИБУТИ

Назва продукту	Zeta
Тип	Поворотний Колісна опора з Блокування напряму
Стандартний	EN12532 - Транспортувальне обладнання
ОбВантажопідйомність 4 км/год	700 kg
ОбВантажопідйомність 6 км/год	560 kg
Електропровідність	Ні
Нержавіюча сталь	Ні
Статичний Вантажопідйомність	1400 kg
Діапазон температур (мінімальний)	-40 °C
Діапазон температур (максимальний)	80 °C
Загальна висота	164 mm
Загальна вага	2,59 kg

КРОНШТЕЙН

Матеріал корпусу	Сталевий лист, дуже важкий
Вила Форма	Широка Підсилений
Поворотний вузол	Дві перегони з м’ячем, Підсилений або Нержавіюча сталь
Колір	Пасивований блакитним
Офсет (Зсув)	55 mm
Поворотне з’єднання	230 mm

КОЛЕСО

Матеріал тіла	Поліамід , важкий
Матеріал протектору	Ідентичність з корпусом Колесо
Носіння	Підшипник ковзання
Вісь	Пригвинчено гайкою
Захист різьби	Без різьби
Діаметр	125 mm
Протектор	50 mm
Твердість Протектор (D)	75 Прибережна D

ВСТАНОВЛЕННЯ

Тип налаштування	Прямокутна пластина
Довжина пластини	137 mm
Ширина тарілки	105 mm
Довжина отвору для планшета (максимальна)	105 mm
Ширина отвору для планшета (мінімальна)	75 mm
Ширина отвору для планшета (максимальна)	80 mm
Діаметр отвору планшета	11 mm

© Copyright 2026 TENTE International GmbH

ZETA

4681TOO125P63

EAN 4031582308013

Номер замовлення 00830074

Креслення продукту

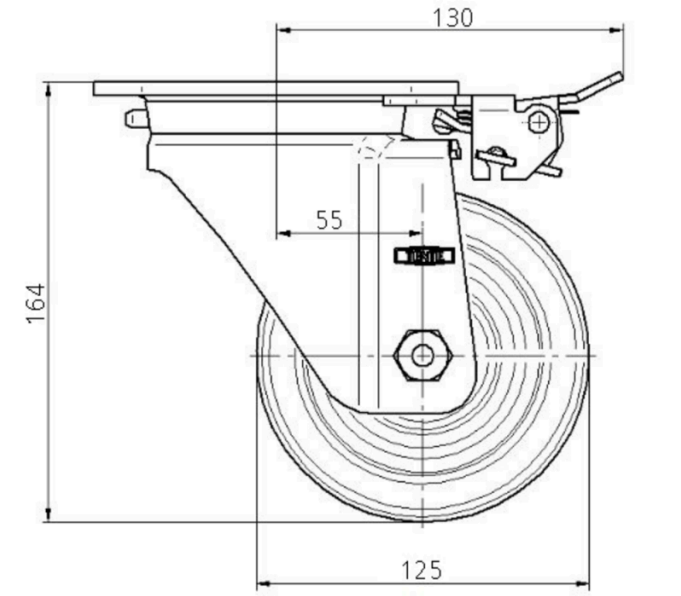

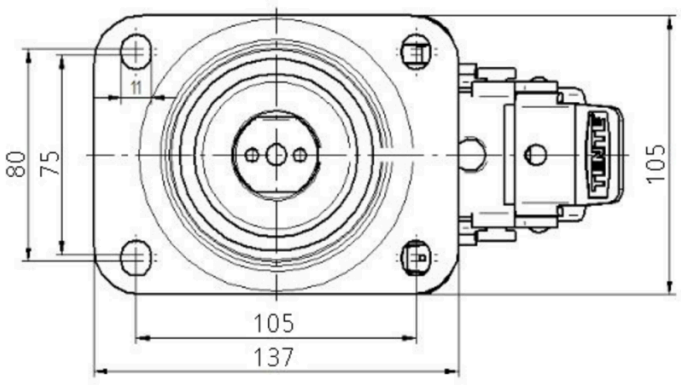

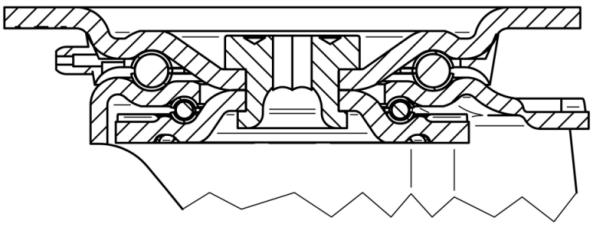

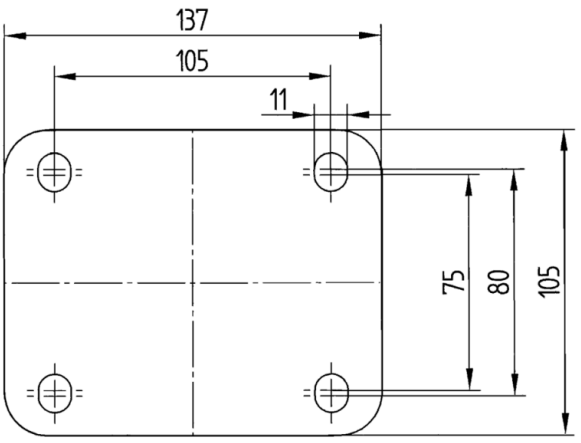

© Copyright 2026 TENTE International GmbH