INFORMATIONS SUR LE PRODUIT

BUSHING

Kunststoff Huelse R48-27,5 Ø18 innen

EAN 4031582321746



L'image peut différer du produit d'origine

PERFORMANCE

Résistance à la corrosion	●●●○○

ATTRIBUTS DE BASE

Nom du produit	Bague
Type	Accessoire
Conducteur électrique	Non
Inoxydable	Non
Poids global	0.04 kg

RACCORD

Type de raccord	Réduction Entretoise, carrée
Diamètre Œil	18 mm
Longueur Œil	62 mm

BUSHING

Kunststoff Huelse R48-27,5 Ø18 innen

EAN 4031582321746

Numéro de commande 00023608

Dessins du produit

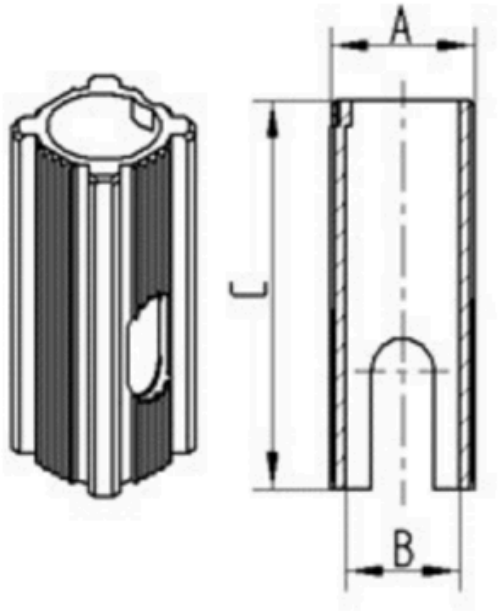

Bezeichnung	A	B	C
R48-22,5-Φ18	22,6	Φ18	62
R48-27,5-Φ18	27,5	Φ18	62
R48-27-Φ22	27	Φ22	45
R48-32-Φ22	32	Φ22	45
R48-36-Φ22	36	Φ22	60
R48-32-Φ28	32	Φ28	45
R48-33,65-Φ28	33,65	Φ28	45
R48-36-Φ28	36	Φ28	60

© Copyright 2026 TENTE International GmbH