PRODUKTINFORMATION

AGILA

2477UAP125R07-Ø21,5-24

EAN 4031582327168



Bild kann vom Originalprodukt abweichen

PERFORMANCE

Laufverhalten	●●●○○
Fahrgeräusch	●●●○○
Abrieb	●●●●○
Korrosionsbeständigkeit	●●●○○

HAUPTMERKMALE

Produktname	Agila
Typ	Lenkrolle mit Totalfeststeller
Norm	EN12530 - Geräterollen
Tragfähigkeit bei 3 km/h	100 kg
Elektrisch-leitfähig	Nein
Rostfrei	Nein
Statische Tragfähigkeit	200 kg
Temperaturbereich (Minimum)	-10 °C
Temperaturbereich (Maximum)	40 °C
Bauhöhe	163 mm
Gesamtgewicht	1,06 kg

GEHÄUSE

Gehäusematerial	Stahlblech, mittel
Gabelform	Bauchig
Schwenklager	Kugelbahn, zweireihig
Farbe	Blaupassiviert
Ausladung	41 mm
Schwenkradius	131 mm
Störkreis	262 mm

RAD

Material des Radkörpers	Polyamid
Material der Lauffläche	Polyurethan, gespritzt
Lager	Präzisionskugellager
Fadenschutz	Mit Fadenschutz
Durchmesser	125 mm
Breite der Lauffläche	32 mm
Härte der Lauffläche (D)	40 Shore D

BEFESTIGUNG

Befestigungsart	Kunststoffexpander, rund
Expanderbefestigung (Minimum)	21,5 mm
Expanderbefestigung (Maximum)	24 mm
Hinweis	Bitte geben Sie bei der Bestellung den erforderlichen Rohrinnendurchmesser an.

© Copyright 2026 TENTE International GmbH

AGILA

2477UAP125R07-Ø21,5-24

EAN 4031582327168

BETTER MOBILITY. BETTER LIFE.

Produktzeichnungen

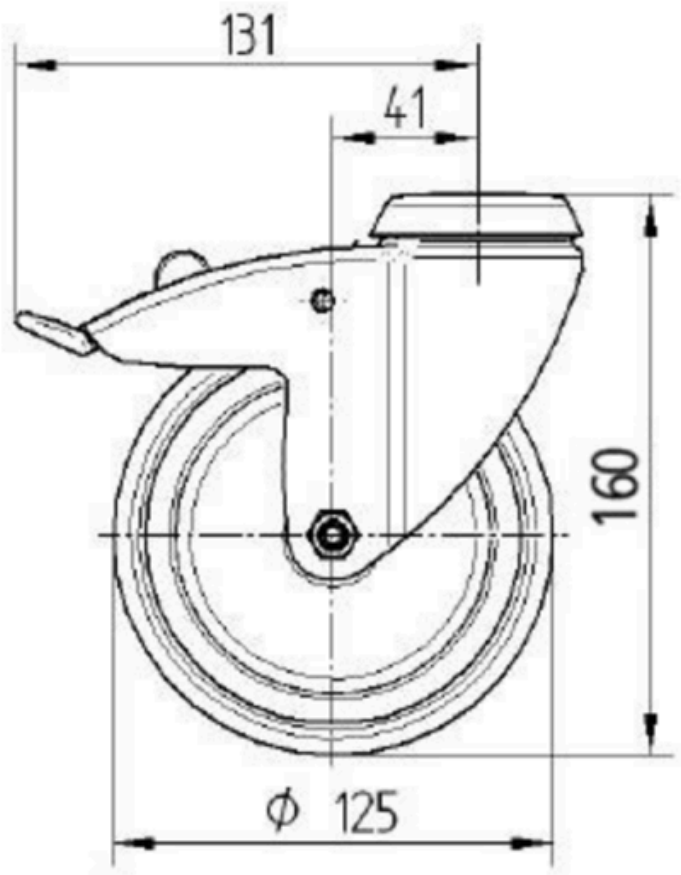

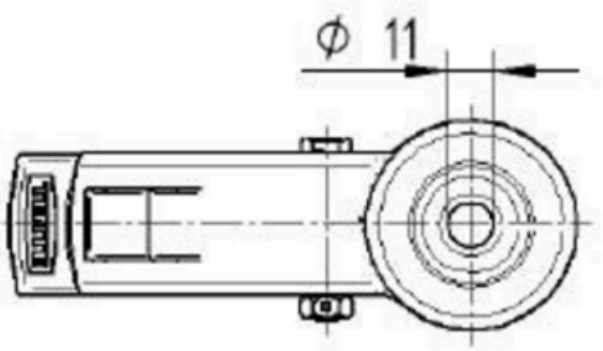

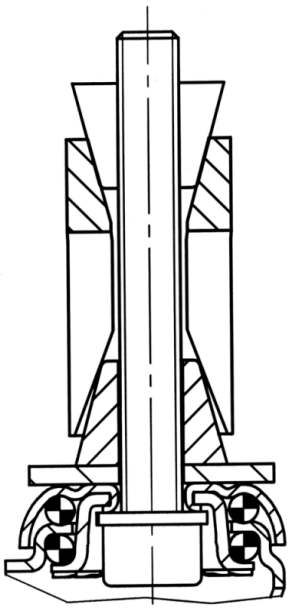

© Copyright 2026 TENTE International GmbH