INFORMACE O PRODUKTU

AGILA

2477PIO150P30-11

EAN 4031582361940



Obrázek se může lišit od původního produktu

VÝKON

Valivý odpor	●●●○○
Hlučnost	●●●○○
Opotřebení	●●●○○
Odolné vůči korozi	●●●○○

ZÁKLADNÍ ATRIBUTY

Název produktu	Agila
Typ	Otočné Kolečko s Totální brzda
Norma	EN12530 – Kolečka zařízení
Nosnost 3 km/h	80 kg
Elektrické vodivé	Ne
Nerezové	Ne
Statická Nosnost	160 kg
Rozsah teploty (minimální)	-20 °C
Teplotní rozsah (maximální)	60 °C
Celková výška	185 mm
Celková hmotnost	0,92 kg

UCHYCENÍ

Materiál pouzdra	Ocelový plech, střední
Tvar Vidlice	Široký
Otočné ložisko	dvouřadá kuličková dráha
Barva vidlice	Pasivováno modrou
Vyosení	36 mm
Poloměr otáčení	131 mm
Průměr otáčení	262 mm

KOLO

Materiál středu	Polyprpylen
Materiál běhounu	Tvrdá guma, neoznačující
Ložisko	Ložisko
Ochranná krytka	Bez pouzdra
Průměr	150 mm
Šířka Běhoun	30 mm
Tvrdost Běhoun (A)	80 Shore A

MONTÁŽ

Typ uchycení	Díra na šroub
Průměr otvoru uchycení	11 mm
Informace	Kolečka lze namontovat pomocí standardních šroubů libovolné délky.

© Copyright 2026 TENTE International GmbH

AGILA

2477PIO150P30-11

EAN 4031582361940

BETTER MOBILITY. BETTER LIFE.

Výkresy produktu

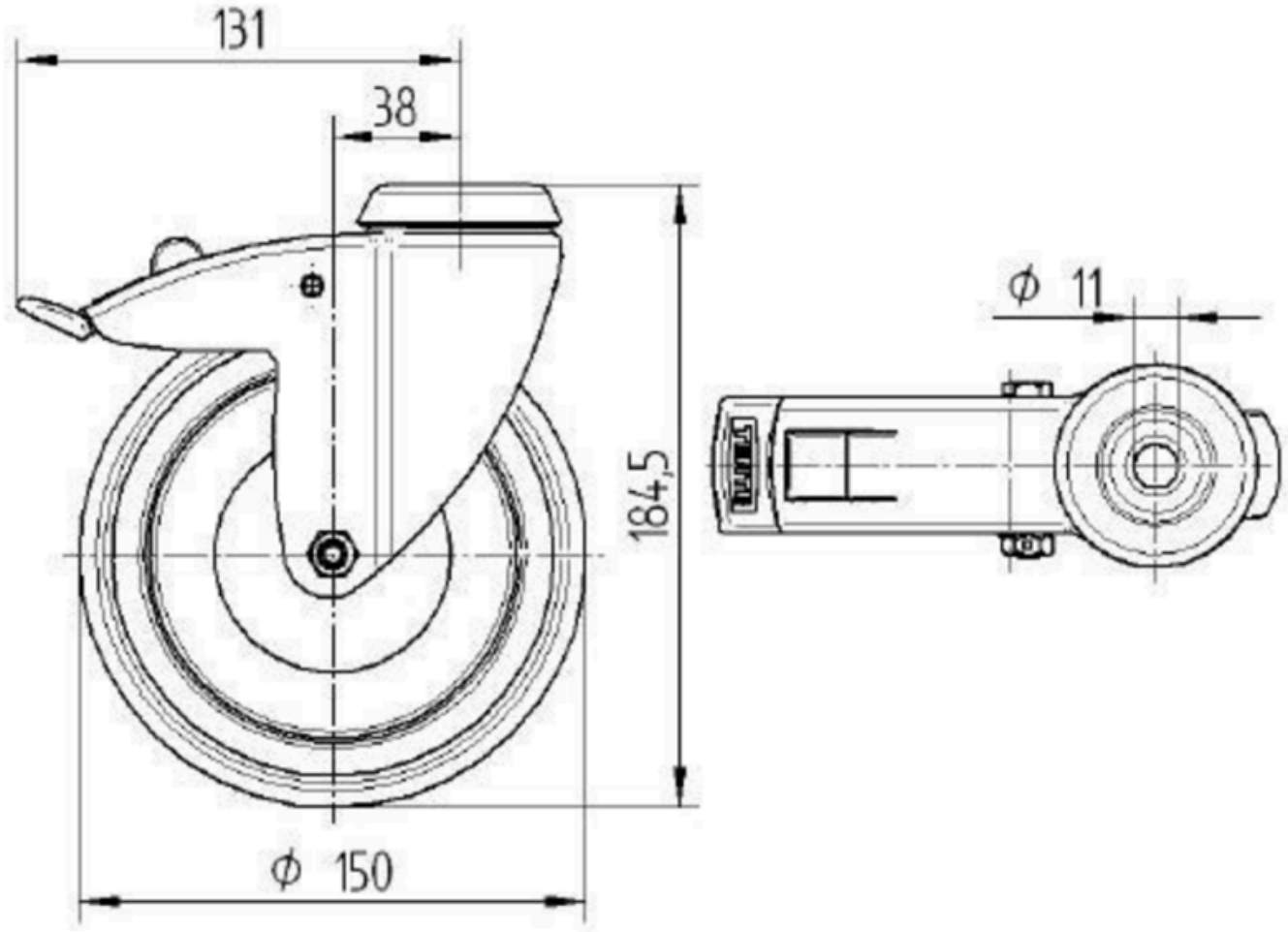

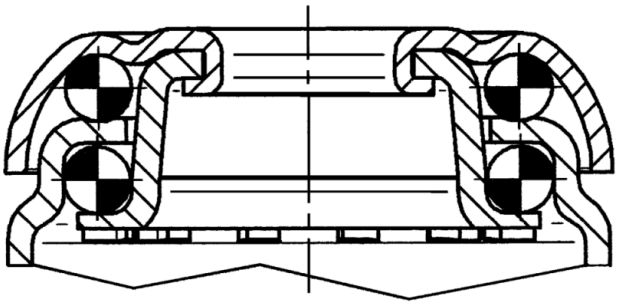

© Copyright 2026 TENTE International GmbH