製品情報

KAPPA

9688FTP200P63 CL67 WH-w60

EAN 4031582316216



画像は元の製品と異なる場合があります

パフォーマンス

回転性能	●●●●○
動きのノイズ	●●●○○
摩擦	●●●●○
耐食性	●●●●○

コア属性

製品名	Kappa
ハウジングタイプ	固定キャスター
標準	EN12533 - 重量物向けキャスター
4km/hの耐荷重	1440 kg
6km/hの耐荷重	1200 kg
導電性	いいえ
ステンレス	いいえ
静荷重	2400 kg
温度範囲（最小）	-10 °C
最大温度範囲	60 °C
取付高	245 mm
全幅	98 mm
総重量	6.57 kg

ハウジング

住宅用建材	鋳鉄、鍛鉄、重量系
フォーク形状	幅広い、強化版
色	青色被膜保護
Lubrication nipple	1
ドーム径	96 mm

車輪

本体材質	鋳鉄
トレッド材質	ポリウレタン、鋳造
ベアリング	精密ボールベアリング
車軸	ナットでネジ止め
車輪色	ハニーイエロー（RAL1005）
スレッドガード	スレッドガード付き
直径	200 mm
トレッド幅	60 mm
ボディ幅	60 mm
トレッドの硬度（A）	92 ショアA
トレッドの硬度（D）	42 ショアD

フィッティング

フィッティングタイプ	長方形プレート
プレート長	135 mm
プレート幅	110 mm
プレート穴長（最小）	75 mm
プレート穴長（最大）	80 mm
プレート穴幅（最小）	75 mm
プレート穴幅（最大）	105 mm
プレート穴径	11 mm

© Copyright 2026 TENTE International GmbH

KAPPA

9688FTP200P63 CL67 WH-w60

EAN 4031582316216

注文番号 00803487

製品図面

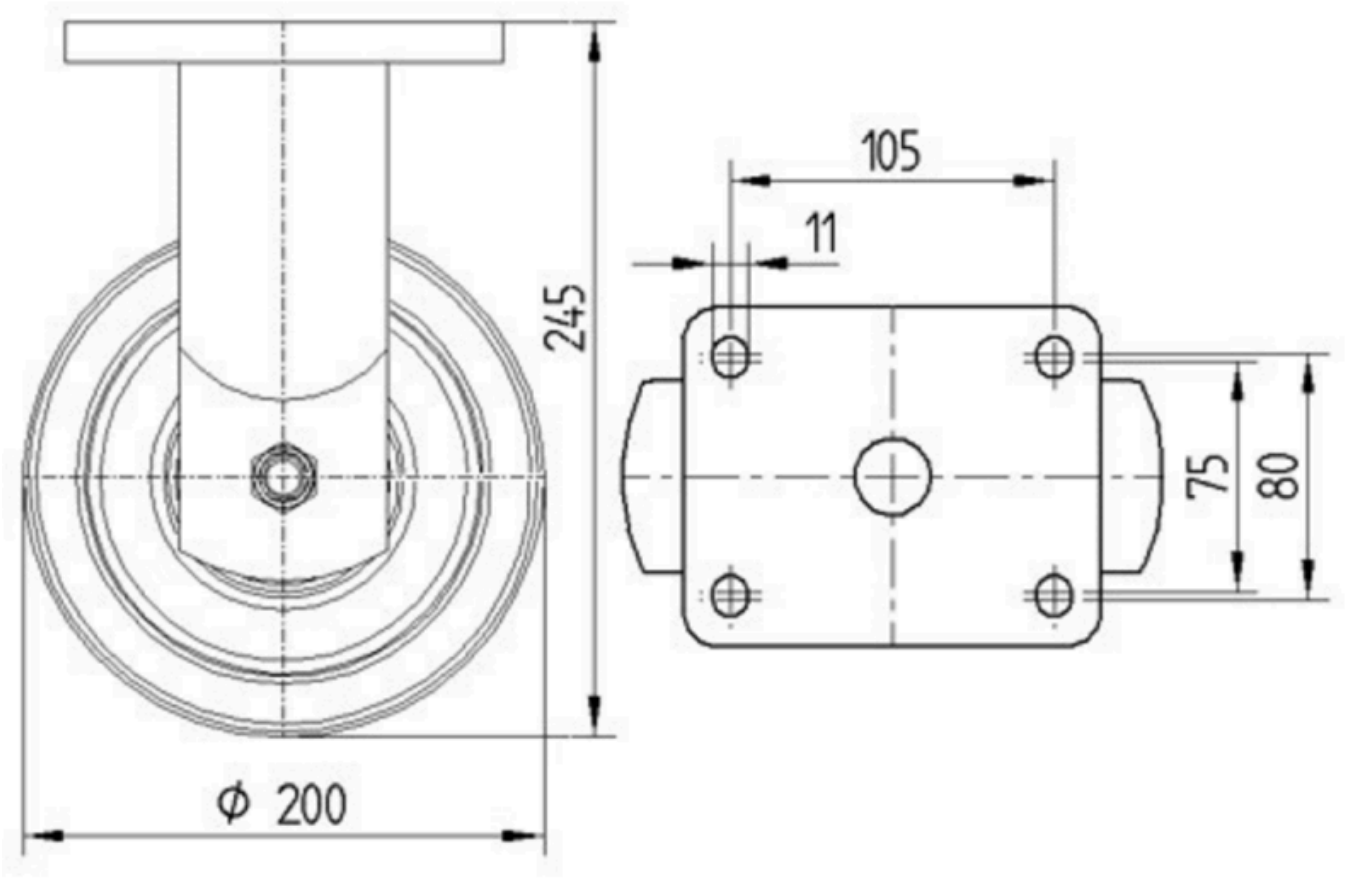

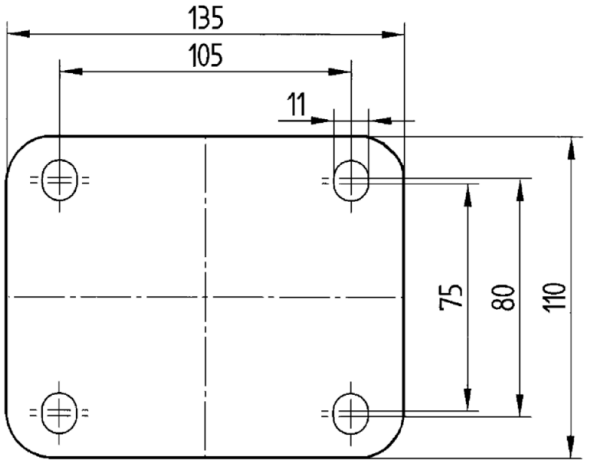

© Copyright 2026 TENTE International GmbH