INFORMATIONS SUR LE PRODUIT

KAPPA LOAD

9652TOO160P63

EAN 4031582314892



Image non contractuelle, peut différer du produit d'origine

PERFORMANCE

Performance de roulage	●●●●●
Bruit de mouvement	●○○○○
Usure	●●●●●
Résistance à la corrosion	●●●○○

ATTRIBUTS PRINCIPAUX

Nom du produit	Kappa load
Type	Roulette pivotante à blocage total antérieur
Norme	EN12533 - Roulettes forte charge
Capacité de charge à 4 km/h	1020 kg
Capacité de charge à 6 km/h	850 kg
Conducteur d'électricité	Non
Inoxydable	Non
Capacité de charge statique	2040 kg
Plage de température (minimale)	-40 °C
Plage de température (maximale)	80 °C
Hauteur	205 mm
Poids	4,4 kg

CHAPE

Matériau de la chape	Acier mécano-soudé
Forme de la chape	Galbée, renforcée
Pivot	Pivot en butée et roulements rouleaux
Déport	58 mm
Diamètre d'encombrement	276 mm
Lubrication nipple	1

ROUE

Corps de roue	Polyamide, forte charge
Bandage	Identique au corps de roue
Roulement	Moyeu lisse
Axe	axe de roue boulonné
Pare-fils	Sans pare-fils
Diamètre	160 mm
Largeur du bandage	50 mm
Dureté du bandage (D)	75 Shore D

FIXATION

Type de fixation	Platine rectangulaire
Longueur de la platine	135 mm
Largeur de la platine	110 mm
Longueur des trous de la platine (maximum)	105 mm
Largeur des trous de la platine (minimum)	75 mm
Largeur des trous de la platine (maximum)	80 mm
Diamètre des trous de la platine	11 mm

© Copyright 2026 TENTE International GmbH

KAPPA LOAD

9652TOO160P63

EAN 4031582314892

Numéro de commande 00830406

Dessins du produit

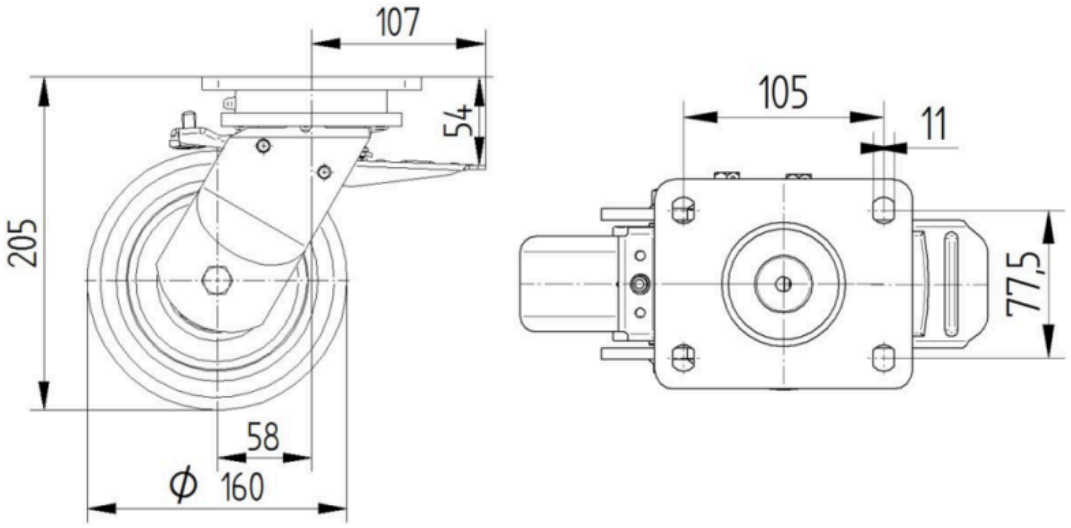

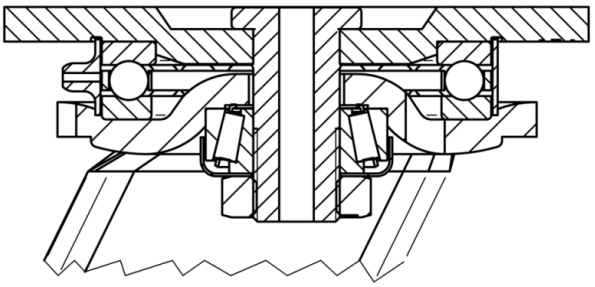

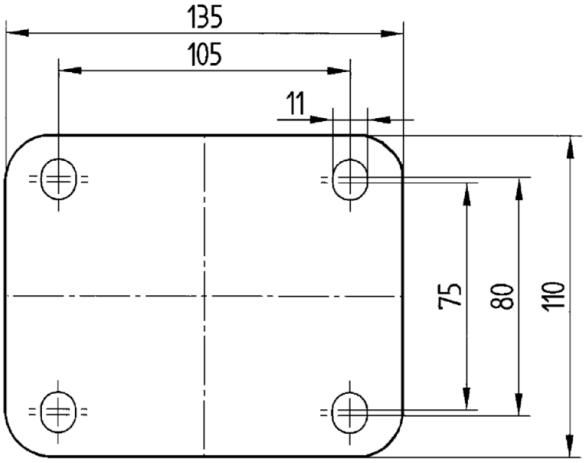

© Copyright 2026 TENTE International GmbH