INFORMATIONS SUR LE PRODUIT

AGILA

2471PJP100R05-28

EAN 4031582301427



Image non contractuelle, peut différer du produit d'origine

PERFORMANCE

Performance de roulage	●●●○○
Bruit de mouvement	●●●○○
Usure	●●●○○
Résistance à la corrosion	●●●○○

ATTRIBUTS PRINCIPAUX

Nom du produit	Agila
Type	Roulette pivotante à blocage directionnel
Norme	EN12530 - Roulettes d'appareils
Capacité de charge à 3 km/h	100 kg
Conducteur d'électricité	Non
Inoxydable	Non
Capacité de charge statique	200 kg
Plage de température (minimale)	-20 °C
Plage de température (maximale)	60 °C
Hauteur	138 mm
Poids	1,03 kg

CHAPE

Matériau de la chape	Tôle d'acier, moyenne
Forme de la chape	Galbée
Pivot	Double rangée de billes,
Couleur de la chape	Zingué bleu
Déport	43,5 mm
Rayon d'encombrement	131 mm
Diamètre d'encombrement	262 mm

ROUE

Corps de roue	Polypropylène
Bandage	Caoutchouc thermoplastique
Roulement	Roulement à billes de précision
Pare-fils	Avec pare-fils
Diamètre	100 mm
Largeur du bandage	32 mm
Dureté du bandage (A)	87 Shore A

FIXATION

Type de fixation	Tige, ronde
Diamètre du trou central	28 mm
Longueur de la vis	45 mm

© Copyright 2026 TENTE International GmbH

AGILA

2471PJP100R05-28

EAN 4031582301427

BETTER MOBILITY. BETTER LIFE.

Dessins du produit

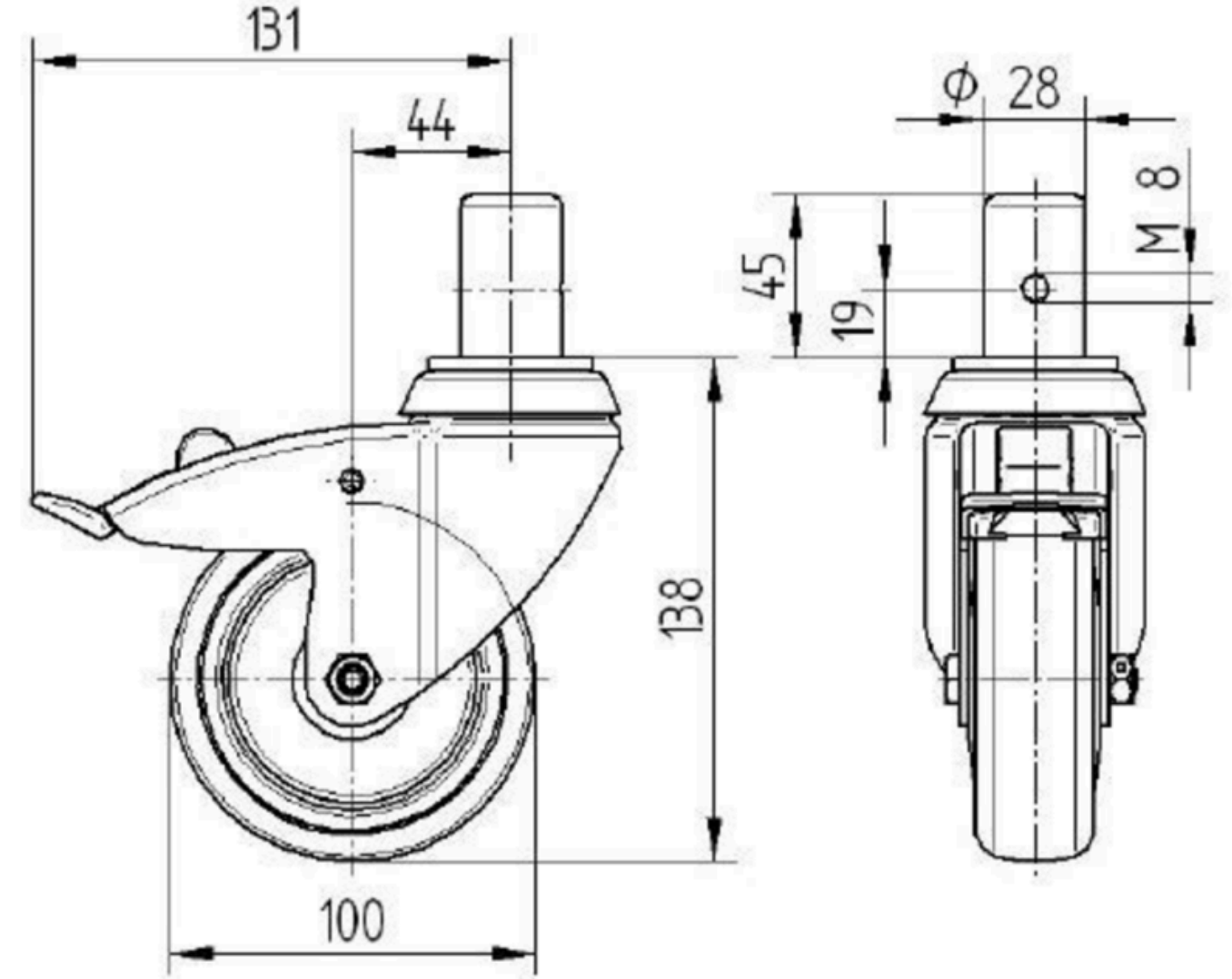

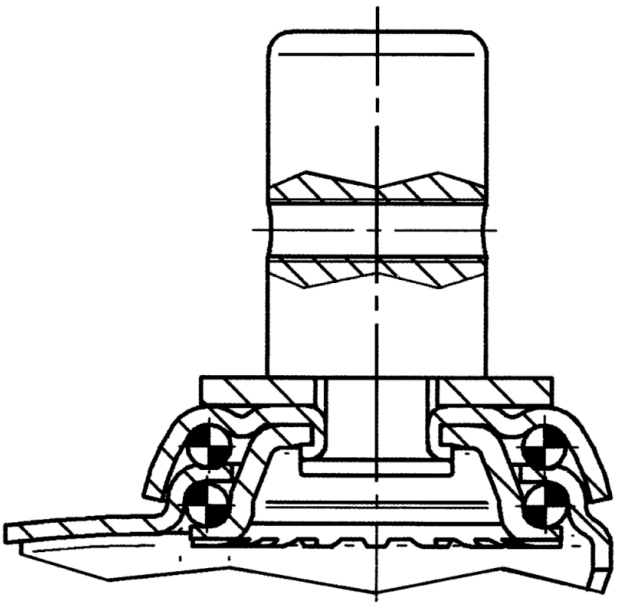

© Copyright 2026 TENTE International GmbH