ІНФОРМАЦІЯ ПРО ПРОДУКТ

KAPPA LOAD

9651TOP150P63 CL67

EAN 4031582314656



Зображення може відрізнятися від оригінального продукту

ЕФЕКТИВНІСТЬ

Продуктивність рулону	●●●●●
Шум руху	●●○○○
Атритація	●●●●●
Стійкість до корозії	●●●●○

ОСНОВНІ АТРИБУТИ

Назва продукту	Kappa load
Тип	Поворотний Колісна опора з Блокування напряму
Стандартний	EN12533 — Колісні опори для великих навантажень
ОбВантажопідйомність 4 км/год	960 kg
ОбВантажопідйомність 6 км/год	800 kg
Електропровідність	Ні
Нержавіюча сталь	Ні
Статичний Вантажопідйомність	1600 kg
Діапазон температур (мінімальний)	-30 °C
Діапазон температур (максимальний)	80 °C
Загальна висота	200 mm
Загальна ширина	110 mm
Загальна вага	4,38 kg

КРОНШТЕЙН

Матеріал корпусу	Литий чавун або циліндр, важкий
Вила Форма	Широка Підсилений
Поворотний вузол	М'ячий Роликовий підшипник з глибокою крупою
Колір	Пасивований блакитним
Офсет (Зсув)	58 mm
Радіус повороту	137,5 mm
Поворотне з’єднання	275 mm
Lubrication nipple	1
Діаметр ковпачка	111 mm

КОЛЕСО

Матеріал тіла	Поліамід , важкий
Матеріал протектору	Ідентичність з корпусом Колесо
Носіння	Прецизійний кульковий підшипник
Вісь	Пригвинчено гайкою
Колір Колесо	Природний білий
Захист різьби	Без різьби
Діаметр	150 mm
Протектор	50 mm
Ширина тіла	50 mm
Твердість Протектор (D)	75 Прибережна D

ВСТАНОВЛЕННЯ

Тип налаштування	Прямокутна пластина
Довжина пластини	135 mm
Ширина тарілки	110 mm
Довжина отвору для планшета (мінімальна)	75 mm
Довжина отвору для планшета (максимальна)	80 mm
Ширина отвору для планшета (мінімальна)	75 mm
Ширина отвору для планшета (максимальна)	105 mm
Діаметр отвору планшета	11 mm

© Copyright 2026 TENTE International GmbH

KAPPA LOAD

9651TOP150P63 CL67

EAN 4031582314656

Номер замовлення 00829959

Креслення продукту

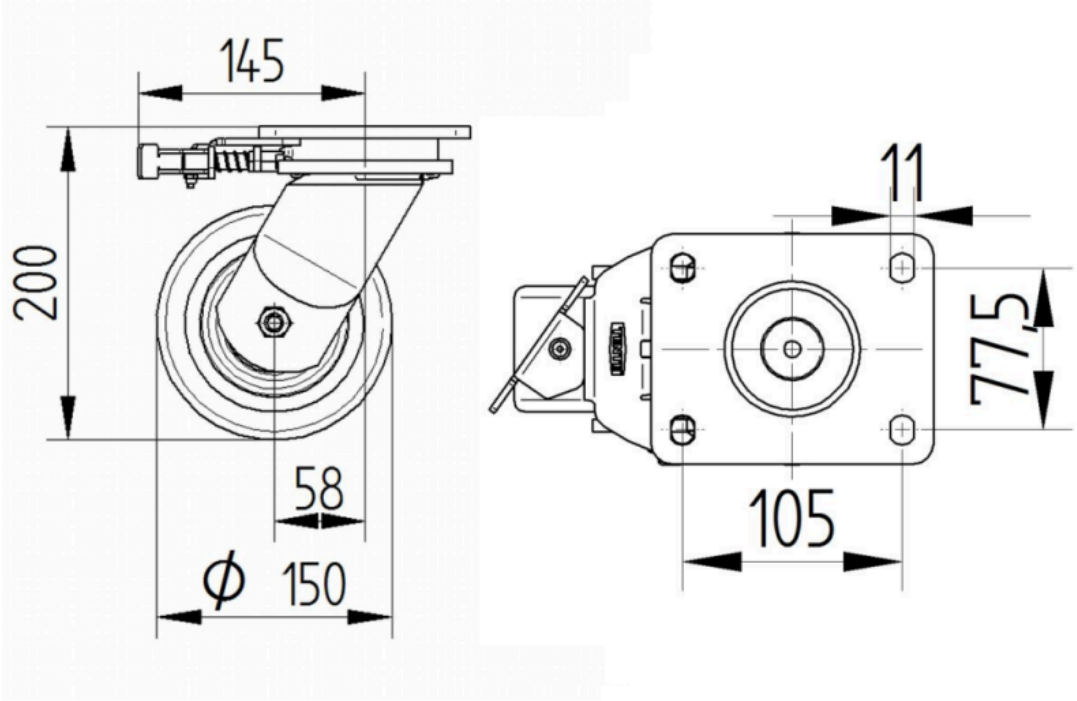

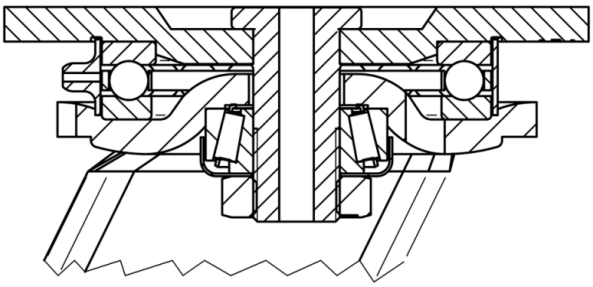

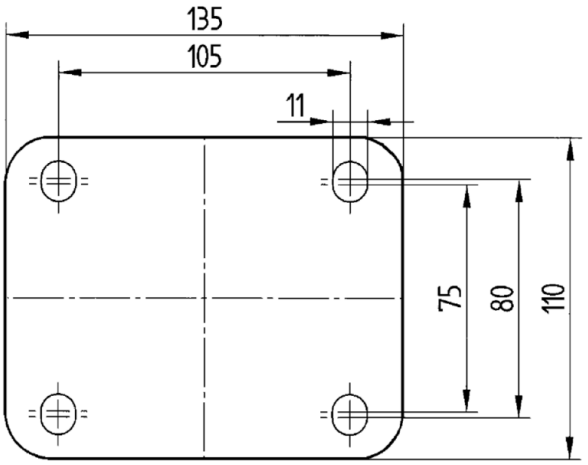

© Copyright 2026 TENTE International GmbH