INFORMAZIONI DI PRODOTTO

ELASTECH

IFP 200x50-Ø25

EAN 4031582319842



L'immagine può differire dal prodotto originale

RUOTA

Tread hardness	morbido
Materiale del corpo	Alluminio
Materiale del battistrada	Pneumatico elastico, non-marking, vulcanizzato
Cuscinetto	Cuscinetti a sfere di precisione
Colore Ruota	Grigio/antitraccia
Parafili	Senza parafili
Diametro	200 mm
Larghezza battistrada	50 mm
Asse diametro del foro	25 mm
Lunghezza mozzo	60 mm
Larghezza corpo	50 mm
Durezza del Battistrada (A)	68 Shore A

PRESTAZIONI

Prestazioni di rotolamento	●●○○○
Rumore	●●●●●
Attrito	●●●○○
Resistenza alla corrosione	●●●○○

ATTRIBUTI PRINCIPALI

Nome del prodotto	Elastech
Tipo	Ruota
Standard	EN12532 - Attrezzature di trasporto
Portata a 4 km/h	450 kg
Portata a 6 km/h	360 kg
Elettricamente conduttivo	No
Inossidabile	No
Portata statica	900 kg
Intervallo di temperatura (minimo)	-20 °C
Intervallo di temperatura (massimo)	85 °C
Peso complessivo	1,71 kg

© Copyright 2026 TENTE International GmbH

ELASTECH

IFP 200x50-Ø25

EAN 4031582319842

Numero d'ordine 00830632

Disegni del prodotto

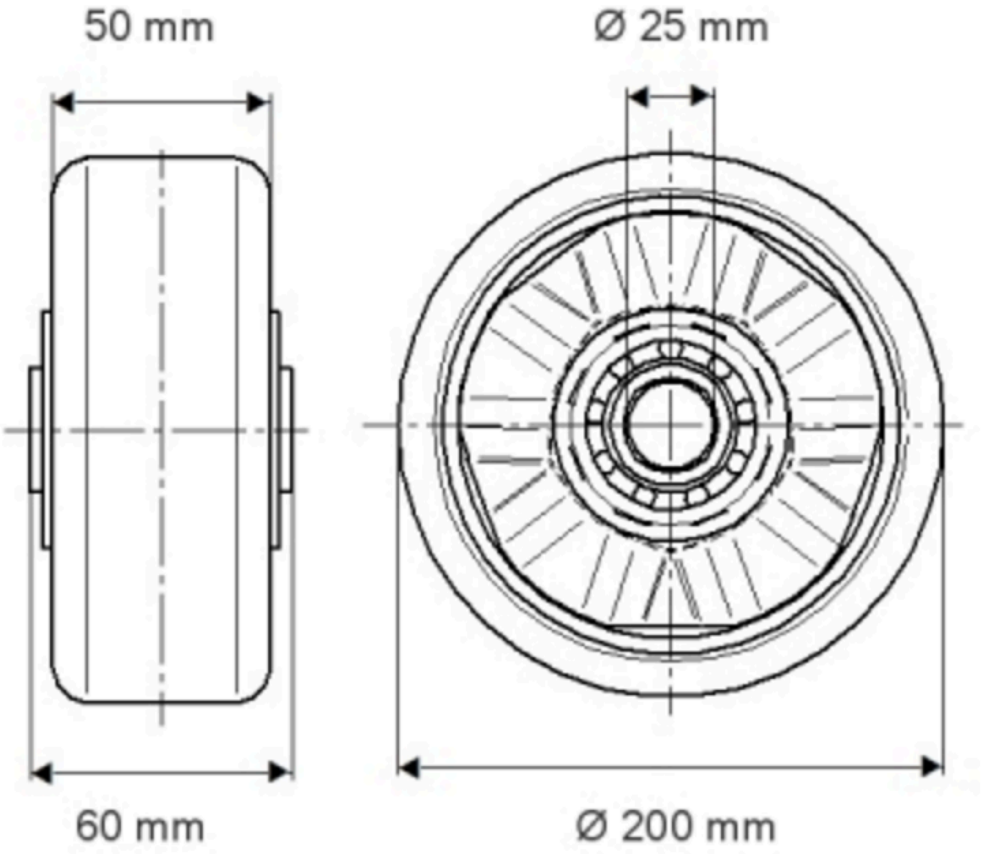

© Copyright 2026 TENTE International GmbH

ELASTECH

IFP 200x50-Ø25

EAN 4031582319342

Numero d'ordine 00330632

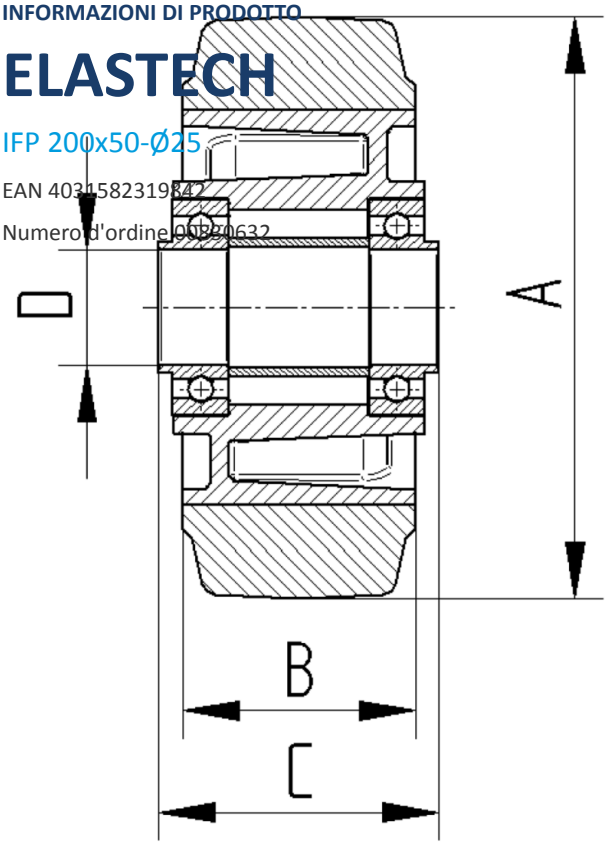

BETTER MOBILITY. BETTER LIFE.

© Copyright 2026 TENTE International GmbH