AGILA

2477PJP100R07-Ø19-21,5

EAN 4031582326758

BETTER MOBILITY. BETTER LIFE.

Slika se može razlikovati od originalnog proizvoda

PERFORMANSE

Performanse kotrljanja	●●●○○
Buka u pokretu	●●●○○
Ishrana	●●●○○
otpornost na rdju	●●●○○

OSNOVNI ATRIBUTI

Naziv proizvoda	Agila
Tip	Okreni Tocak sa potpuna kocnica
Standard	EN12530 - Kastori uređaja
Nosivost na 3 km/h	100 kg
Statički Nosivost	200 kg
Temperaturni opseg (Minimalno)	-10 °C
Opseg temperature (maksimalni)	40 °C
Sveukupna visina	138 mm
Ukupna težina	0,889 kg

TOCAK

Materijal za telo	polipropilen
materijal omotaca	Termoplastična guma
Nošenje	precizini kuglicni lezaj
stitnici omotaca	Sa threadguard
Prečnik	100 mm
Širina omotac	32 mm
Teškoća gazećeg omotac (A)	87 Šora A

KUCISTE

Materijal	Čelični list, srednji
oblik viljuska	siroko
okretni lezaj	Dve lopte
ofset	43,5 mm
okretni radijus	131 mm
Otpor okretanju	262 mm

PRILAGOĐAVANJE

Tip uklapanja	Sintetički proširivač, okrugli
ekspandirajuci nastavak (Minimalno)	19 mm
ekspandirajuci nastavak (maksimalno)	21,5 mm
Savet	Naznačite potreban unutrašnji dijametar cevi prilikom naručivanja.

© Copyright 2026 TENTE International GmbH

AGILA

2477PJP100R07-Ø19-21,5

EAN 4031582326758

BETTER MOBILITY. BETTER LIFE.
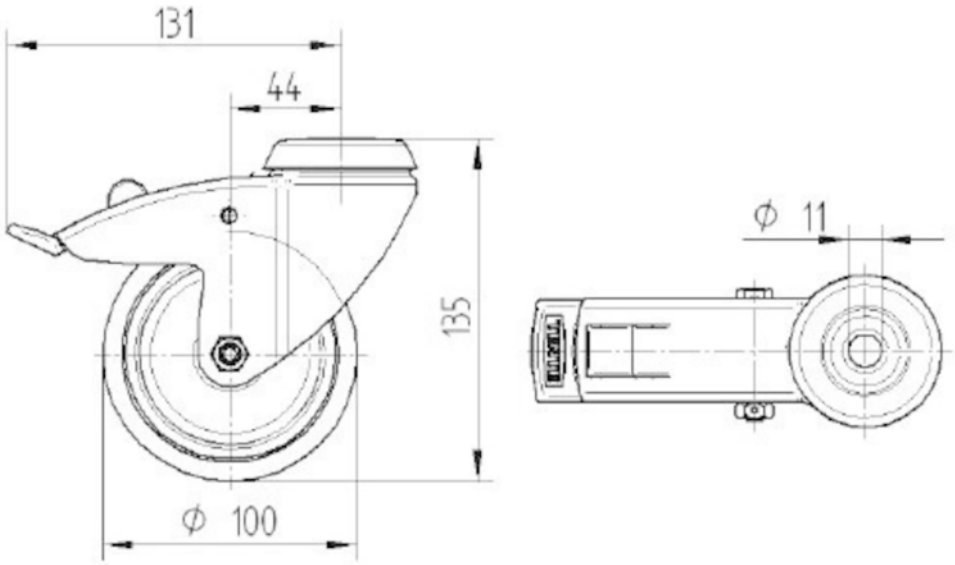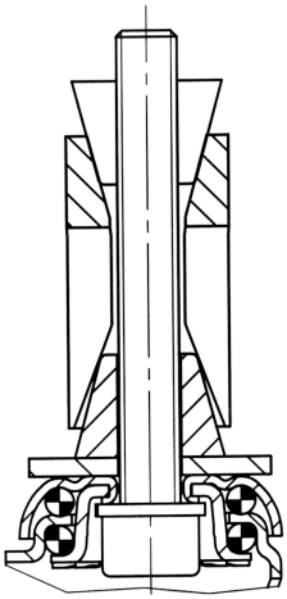
TEHNIČKI CRTEŽI